Silas

Aufbauanleitung Schrank

Art. 2629 00

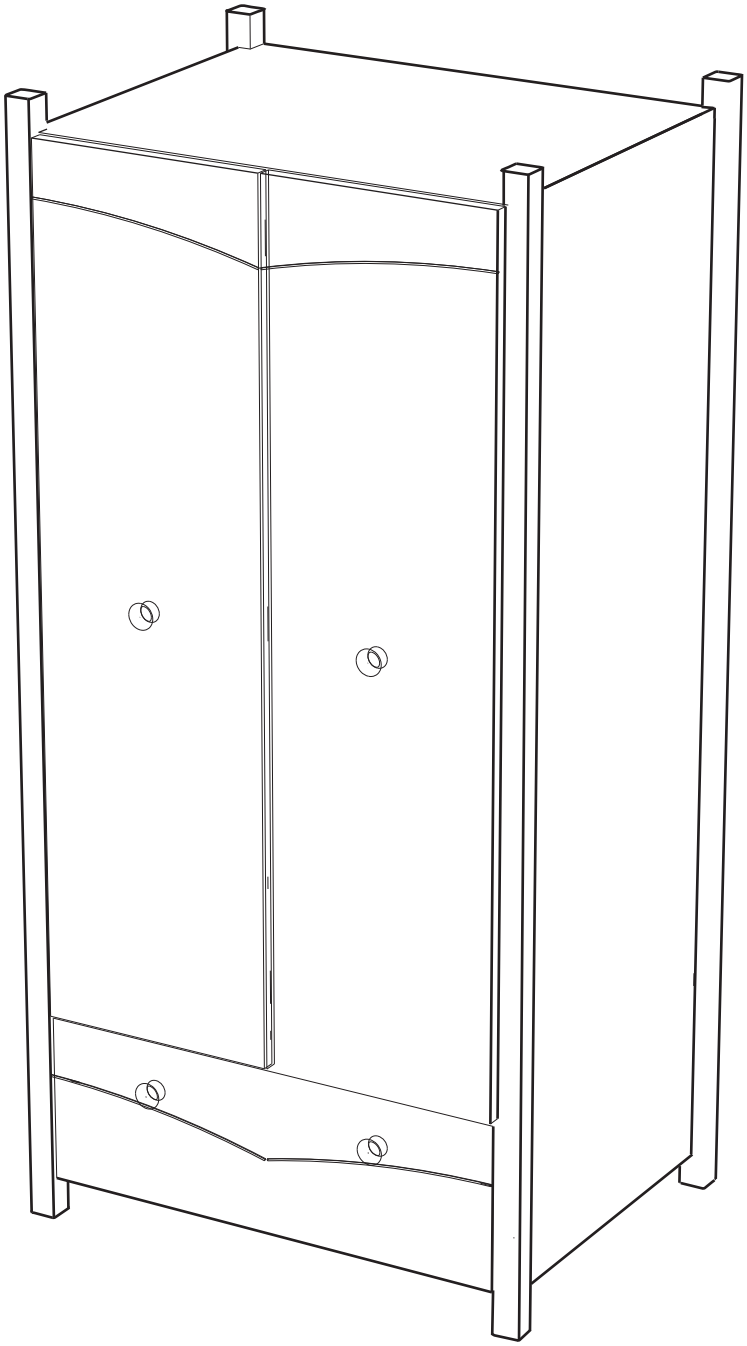

ACHTUNG!

Design hat sich leicht geändert!
Der Aufbau jedoch ist gleich geblieben.

ORIGINAL LIVIPUR

100% BIO-Erlenmassivholz

3 Jahre longlife Garantie

5 Jahre Nachkauf Garantie

Haben Sie Fragen?
Die Livipur Möbelberatung ist gerne für Sie da: Montag – Freitag 8 – 20 Uhr, Samstag 9 – 20 Uhr
Deutschland: 06172 / 12 14 74 EU Länder: +49 (0) 6172 / 12 14 74 Schweiz: 061 / 703 71 73

WICHTIG! FÜR SPÄTERE VERWENDUNG AUFBEWAHREN-SORGFÄLTIG LESEN.

Warnhinweis:
ACHTUNG
Möbelstücke können kippen und dadurch schwere Verletzungen verursachen.
Um das Kippen der Möbelstücke zu verhindern, müssen sie fest an der Wand verankert werden.

Beschläge für die Verankerung an der Wand liegen nicht bei, da sie von Ihrer Wandbeschaffenhaft abhängen.
Bitte benutzen Sie Befestigungesbeschläge, die für Ihre Wände geeignet sind.
Sollten Sie Fragen zu den Befestigungsbeschlägen haben, wenden Sie sich bitte an Ihren örtlichen Fachhandel.

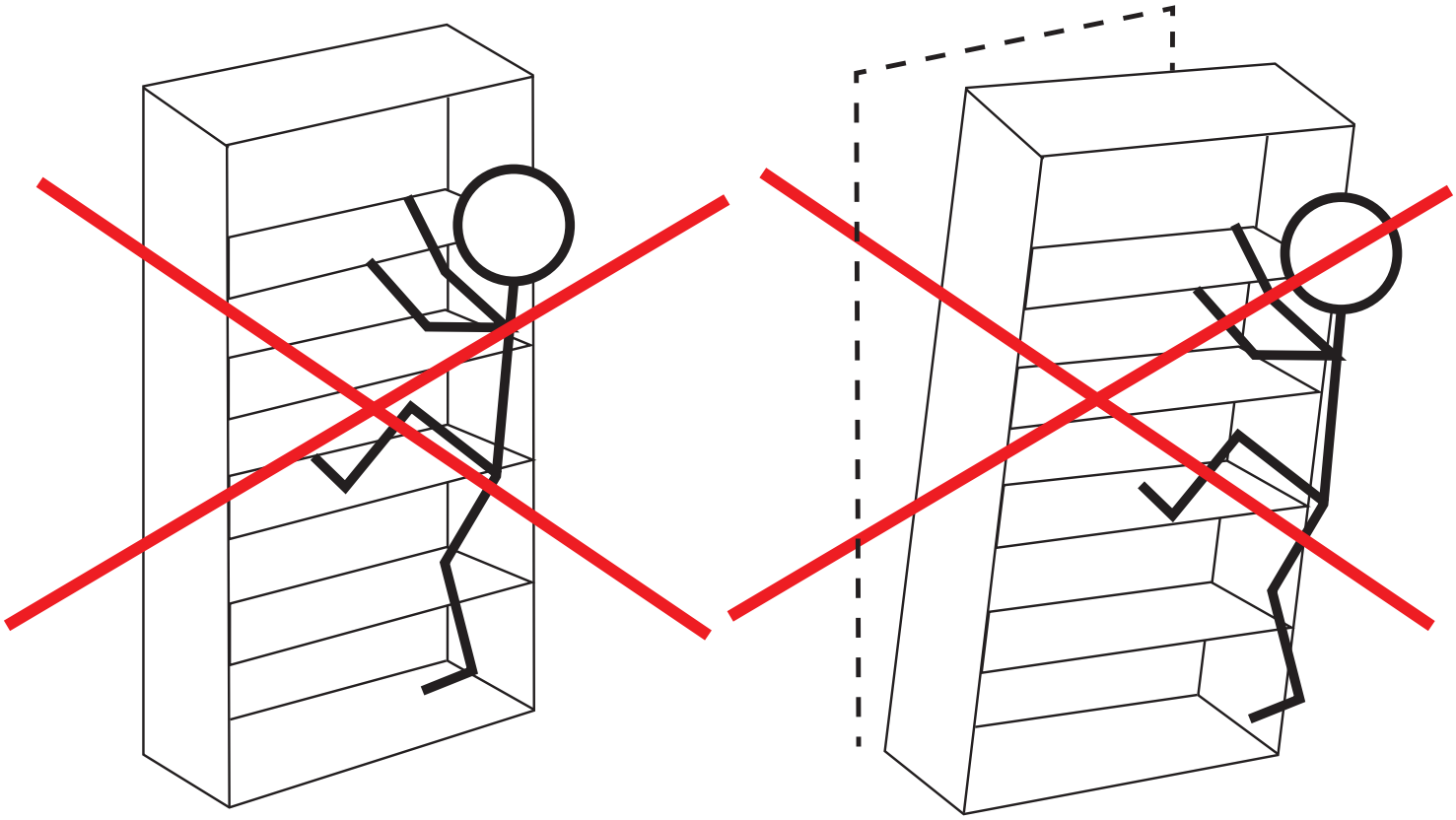

Aufbauanleitung Silas Schrank

Teile

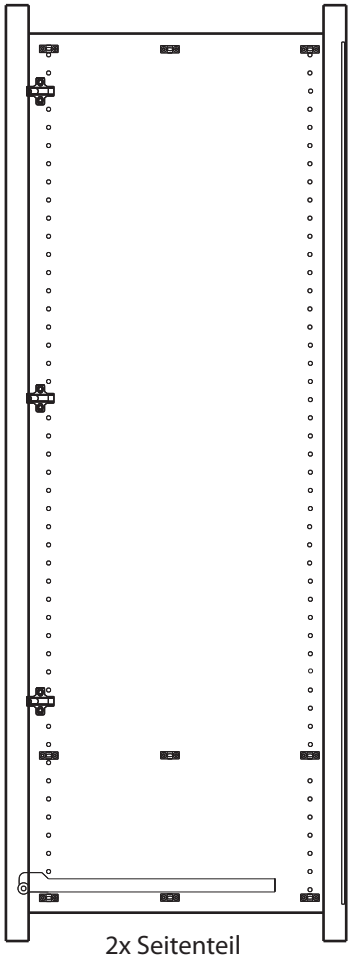

2x Seitenteil

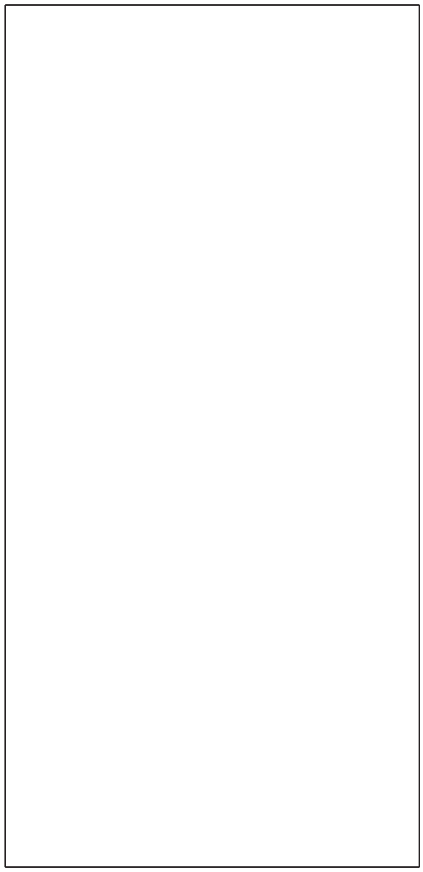

Rückwand

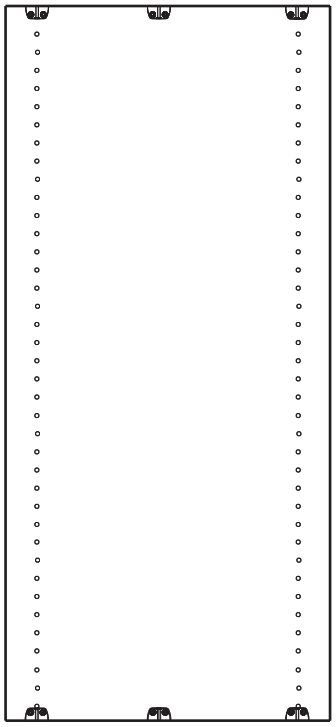

Mittelwand

Kleiderstange

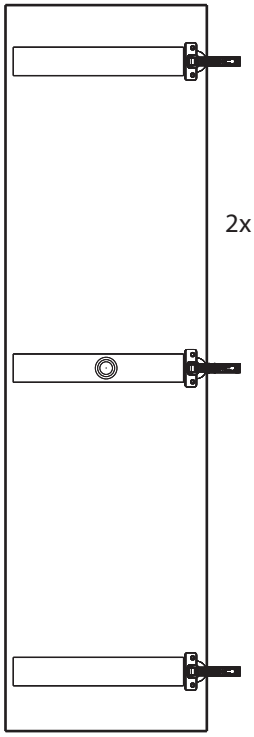

2x Tür

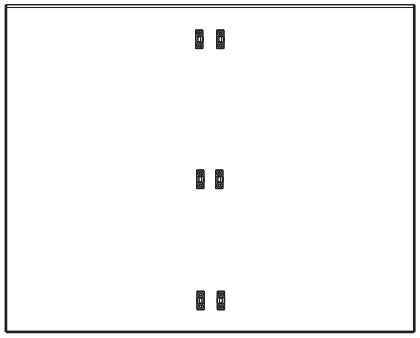

Kopfteil

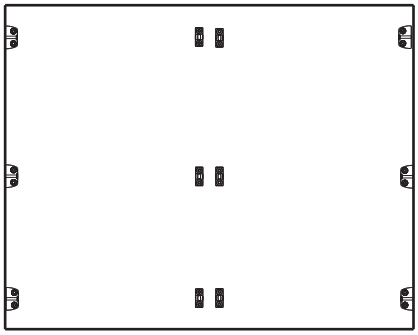

Mittelboden

Boden

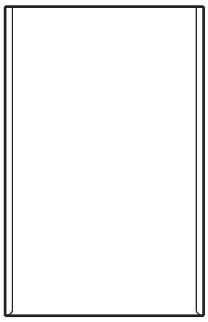

3x Regal

Schublade

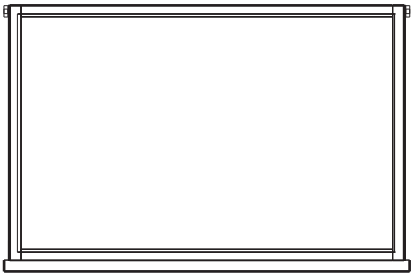

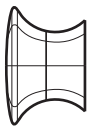

4x Knopfgriff

12x Stifte

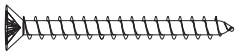

Holzschrauben

4x Knopfgriff

12x Stifte

Holzschrauben

Für den Aufbau brauchen Sie einen Aufbaupartner
sowie einen Kreuzschlitzschraubendreher.

!

1

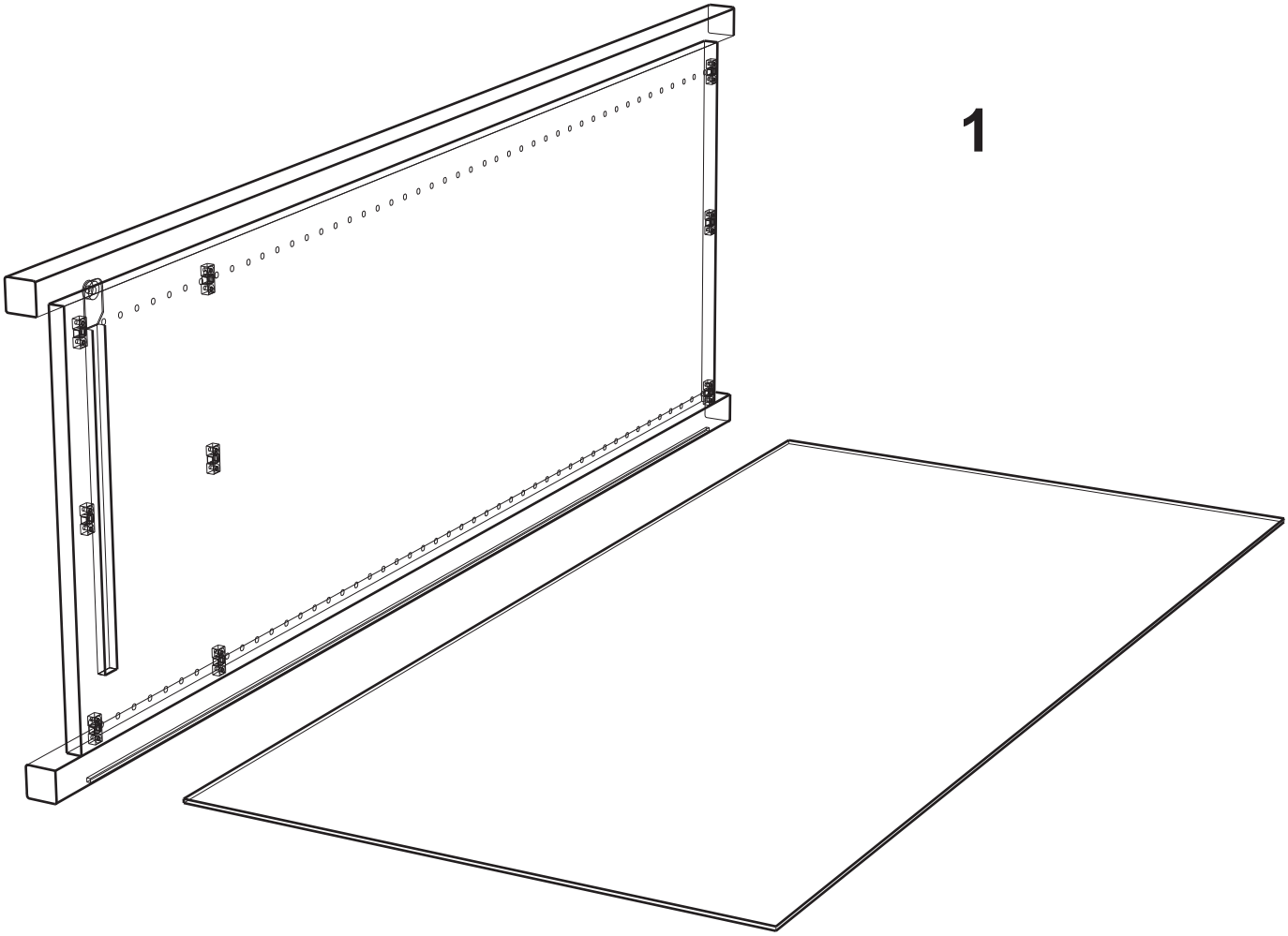

Stellen Sie ein Seitenteil mit der Nut für die Rückwand nach unten auf und setzen Sie die Rückwand ein.

2

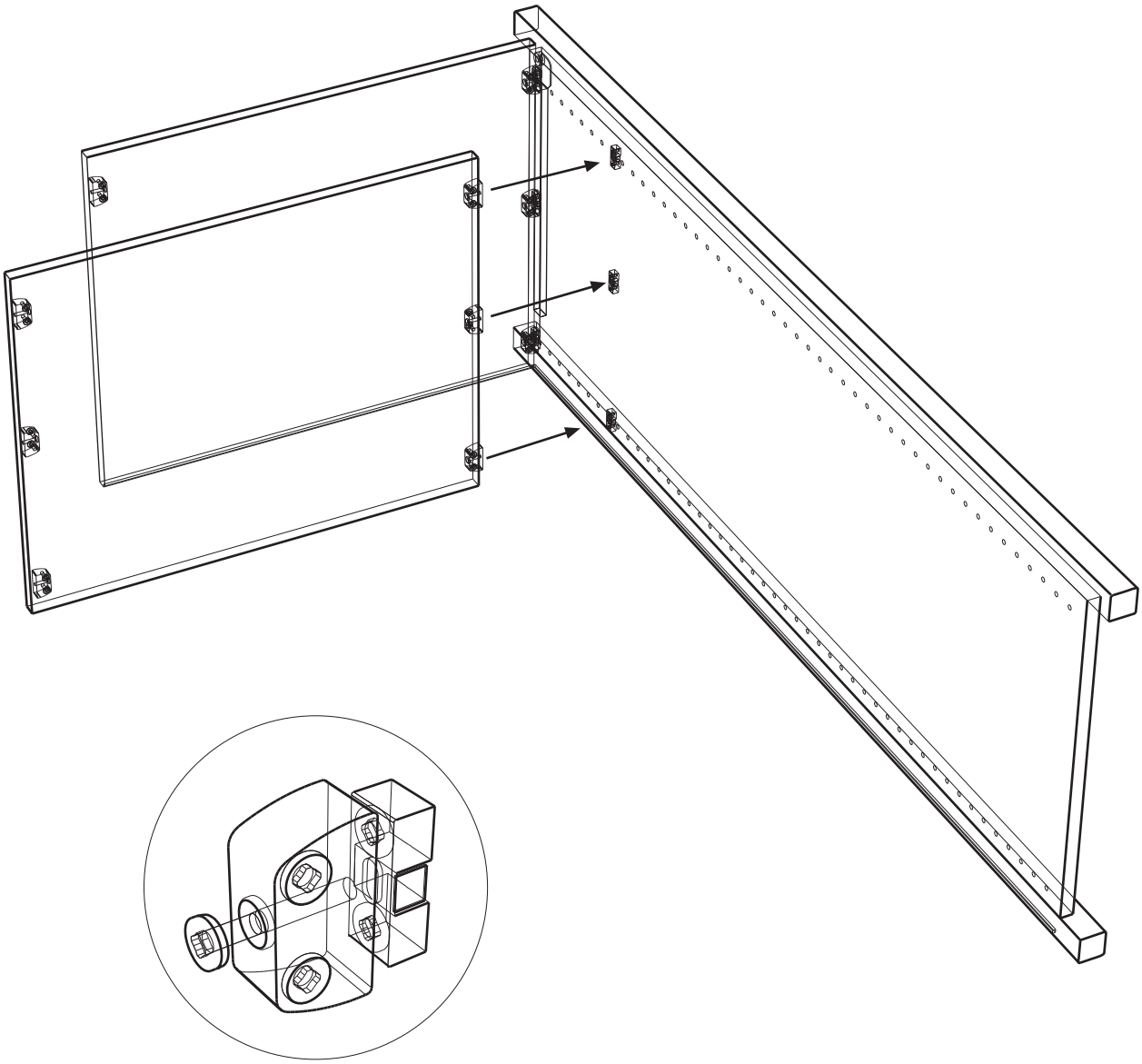

Verbinden Sie das Seitenteil mit dem Boden und dem Mittelboden.
Setzen Sie dazu die Verbinder auf die Verbinderplatte - sie rasten in der vorgegebenen Positon ein - und ziehen Sie die Schrauben fest.

3

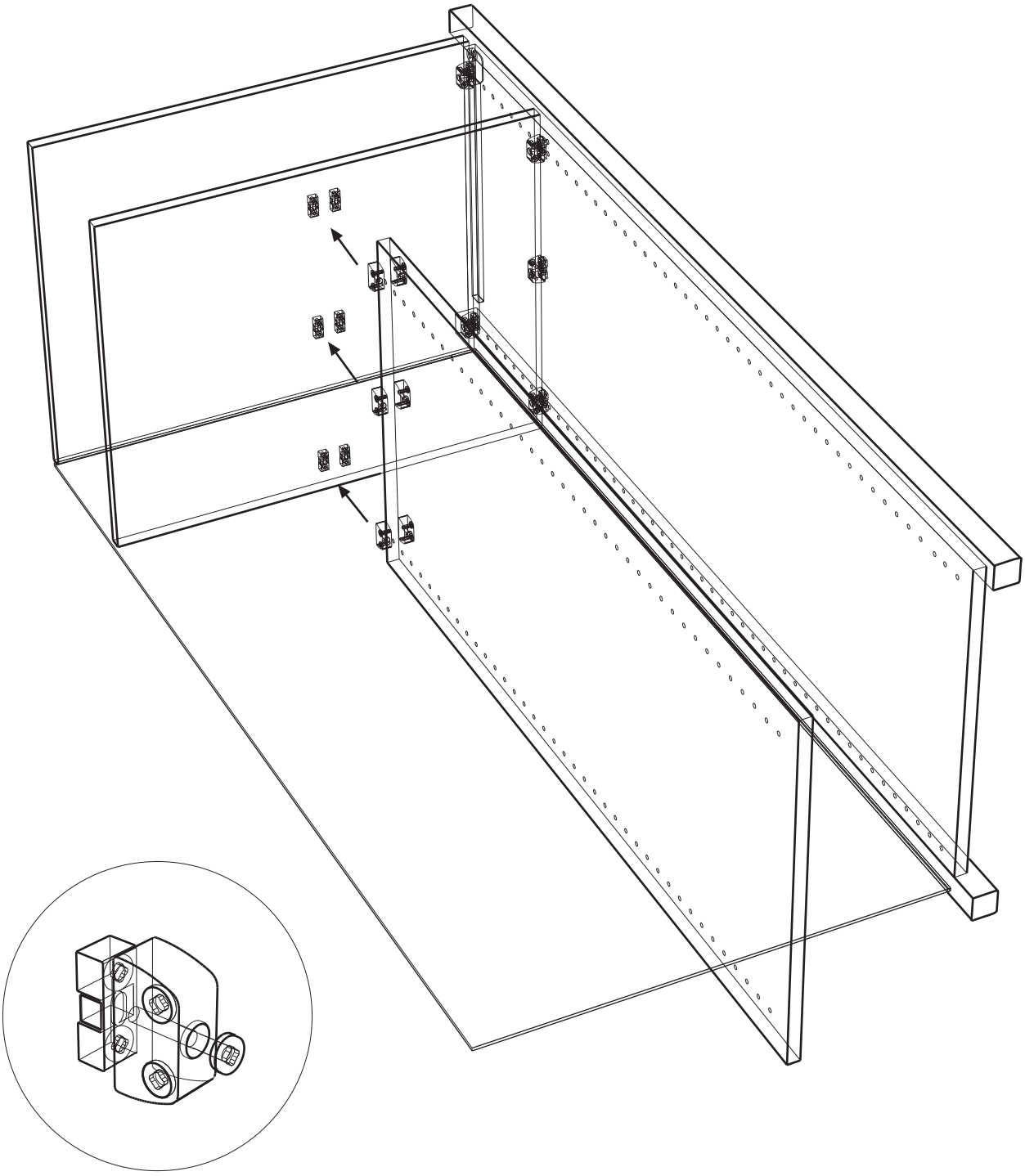

Setzen Sie nun die Mittelwand auf den Mittelboden und verfahren Sie mit den Verbindern, die nun senkrecht stehen, gleichermaßen.

4

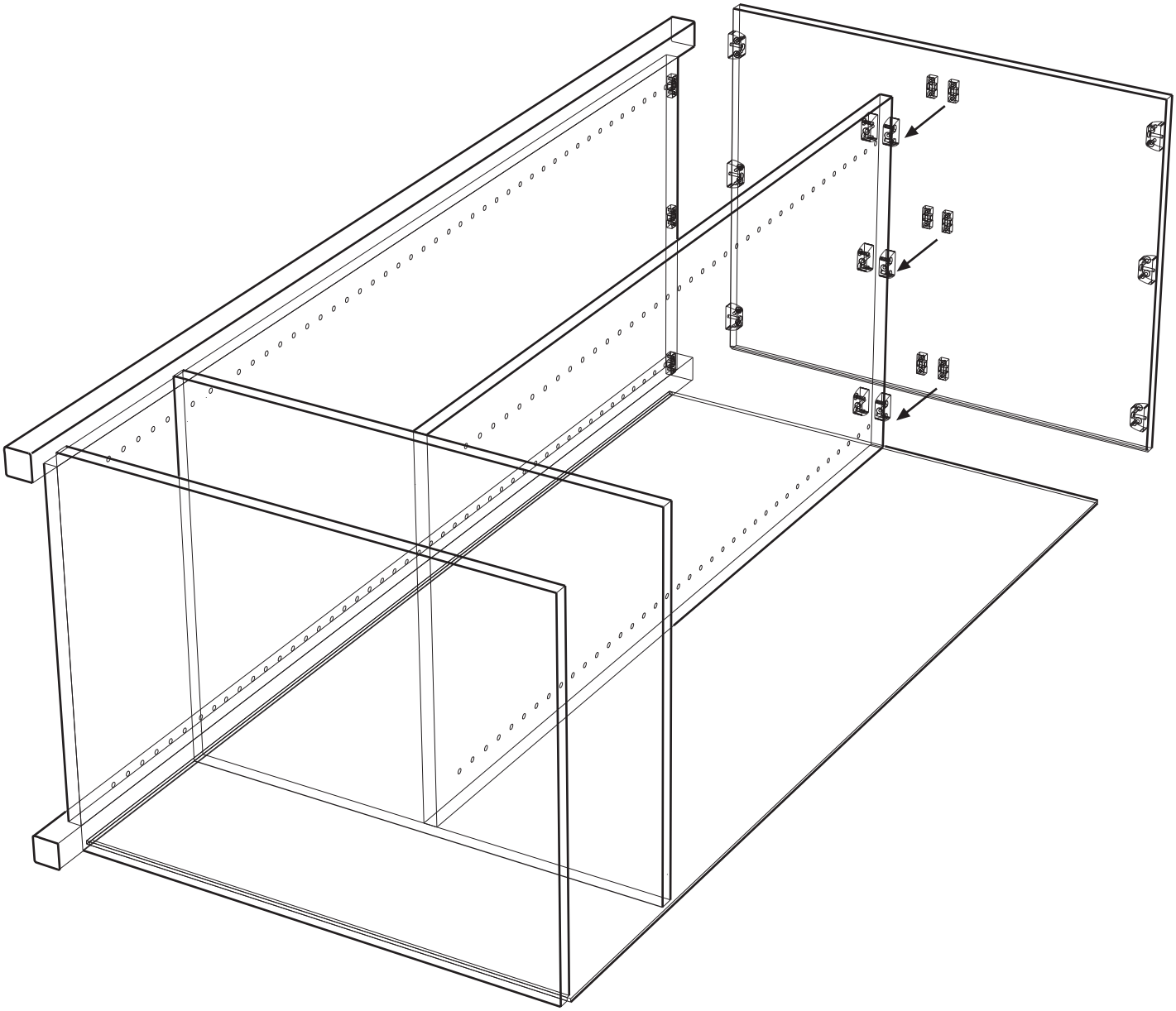

Das Kopfteil befestigen Sie, indem Sie gleichzeitig die Verbinder der Mittelwand und die der Seitenwand einsetzen, zunächst nur leicht verschrauben und in korrekter Position fest anziehen.

Verfahren Sie mit der Seitenwand in gleicher Weise.
Die Rückwand wird dabei in die Nut der Seitenwand eingeführt.

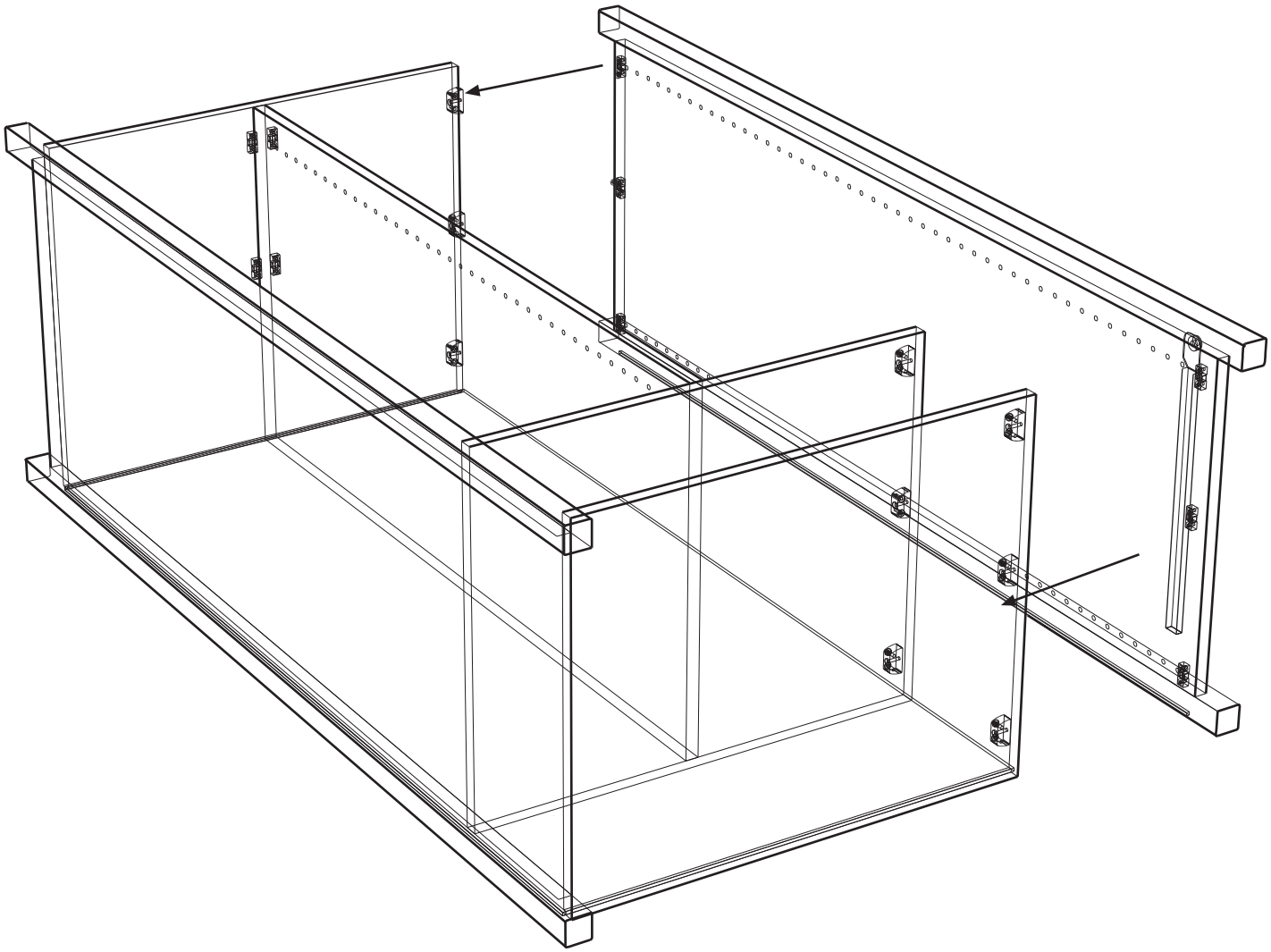

5

6

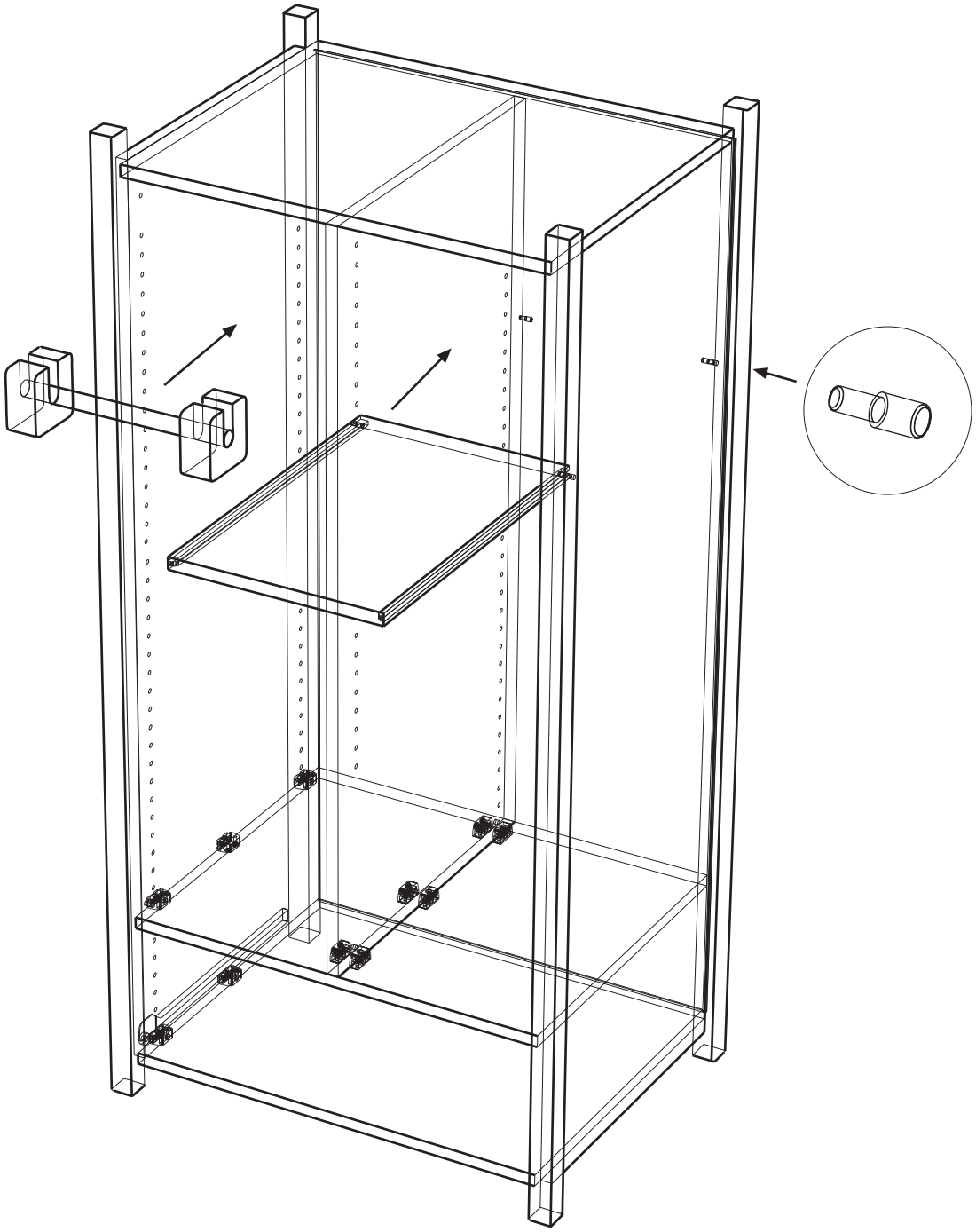

Nachdem Sie den Schrank auf die "Füße" gestellt haben, legen Sie die Position der Regale mit den Stiften fest. Nun können Sie die Regale einschieben.
Je nach Wunsch schrauben Sie die Kleiderstange fest.
Nach Anbringen der Türen ist eine Korrektur schwerer möglich.

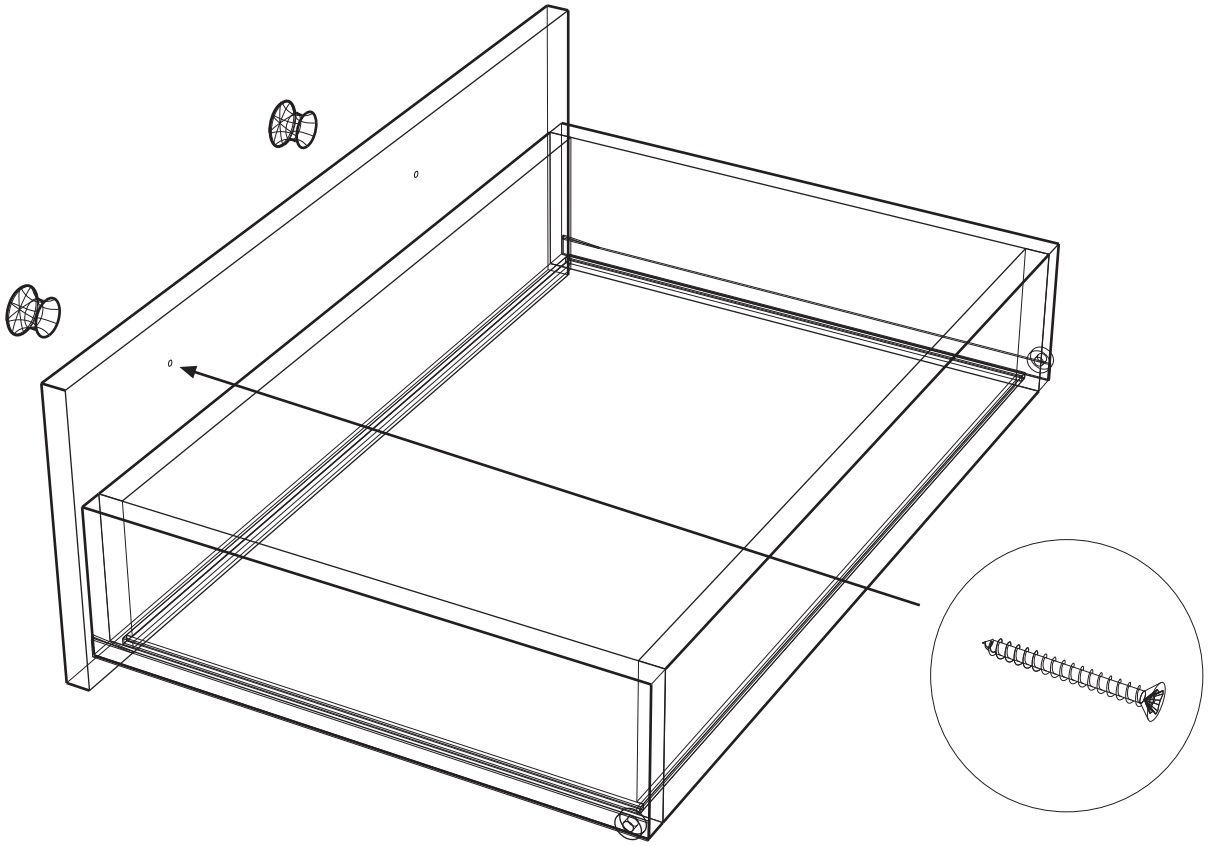

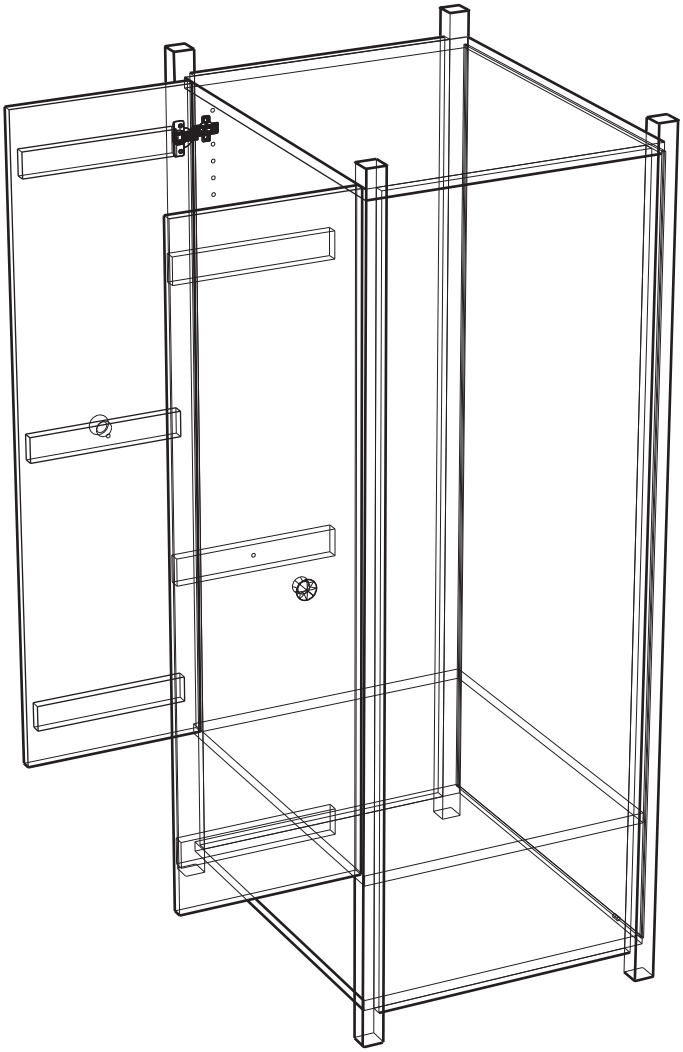

Schrauben Sie nun die Knopfgriffe an die Schublade sowie den Schrank.

7

Setzen Sie die Türen ein, indem Sie die Scharniere der Türen auf die Montageplatte der Seitenteile sehr fest andrücken.

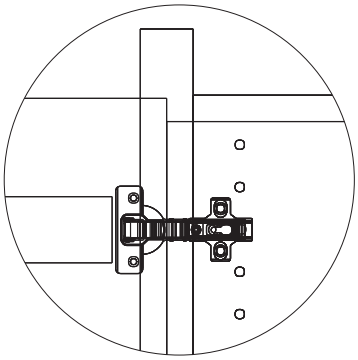

8

9

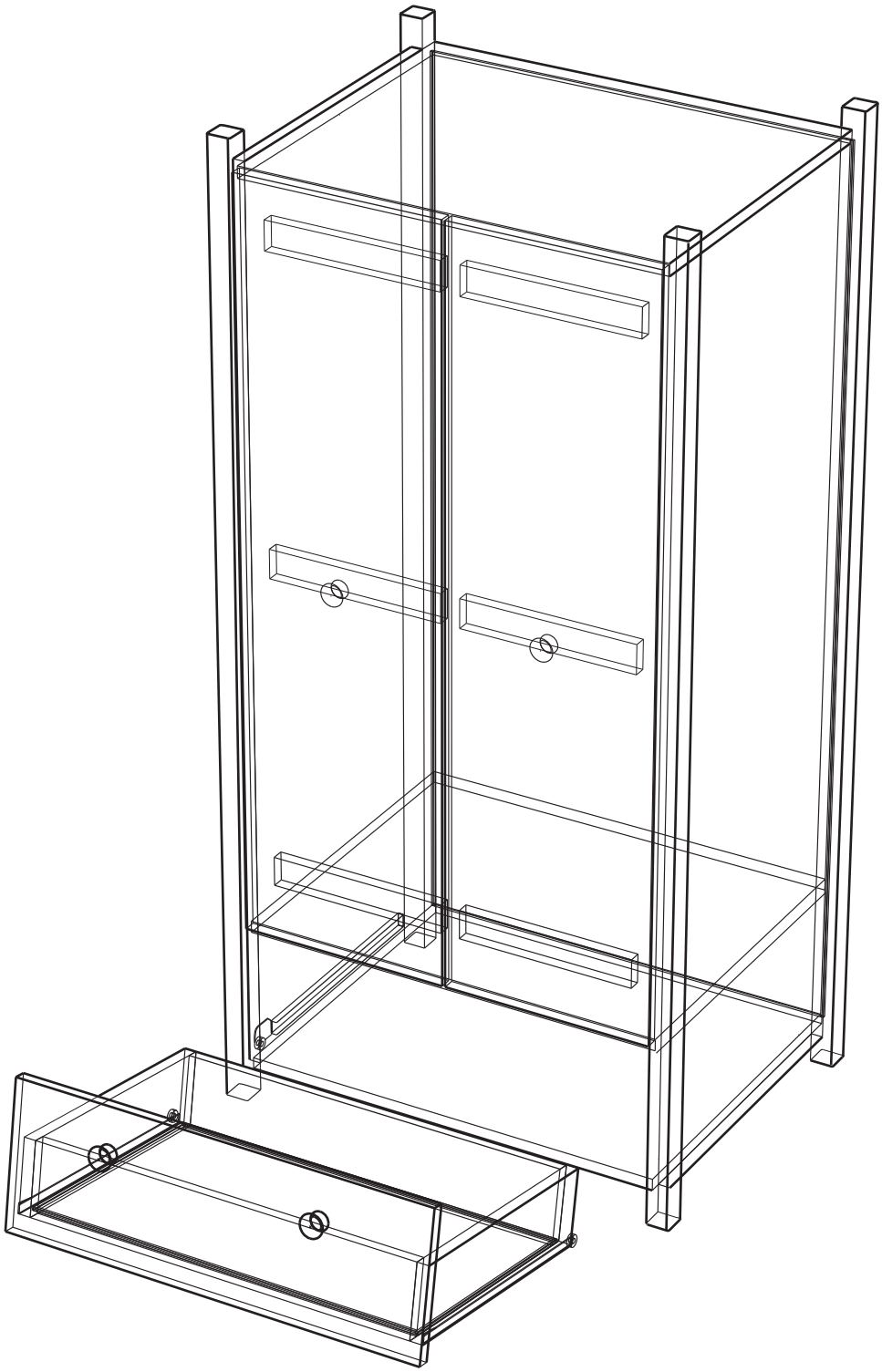

Nun setzen Sie die Schublade ein, indem Sie die seitlich montierten Gleitrollen gleichmäßig in die an der Seite angebrachte Schiene setzen.