Lisa

livipur

Aufbauanleitung Set Etagenbett

Art. 499800

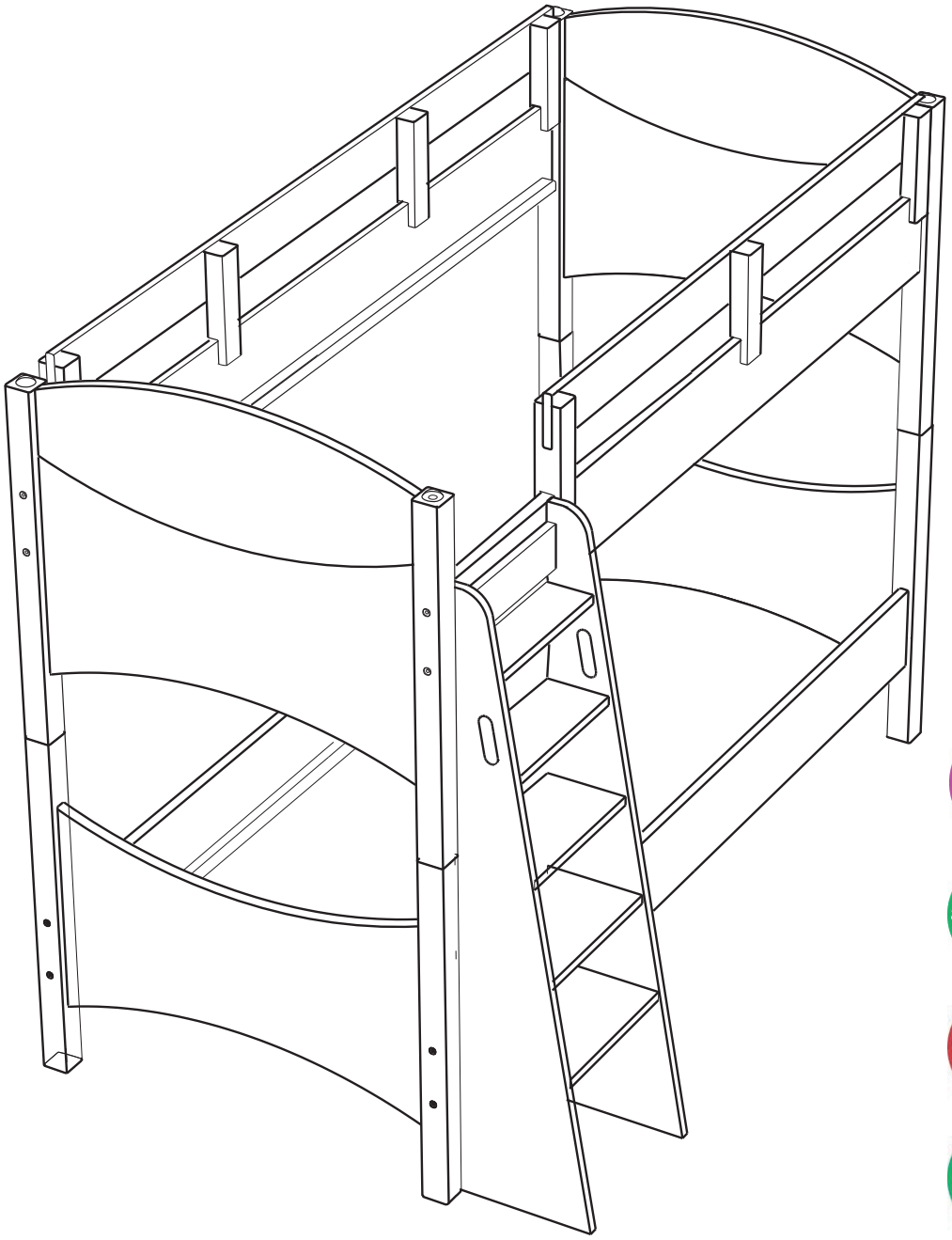

ORIGINAL LIVIPUR

100% BIO-Erlenmassivholz

3 Jahre longlife Garantie

5 Jahre Nachkauf Garantie

Haben Sie Fragen?

Die Livipur Möbelberatung ist gerne für Sie da: Montag – Freitag 8 – 20 Uhr, Samstag 9 – 20 Uhr

Deutschland: 06172 / 12 14 74 EU Länder: +49 (0) 6172 / 12 14 74 Schweiz: 061 / 703 71 73

Aufbauanleitung Etagenbett Lisa

Art. 499800

Teile Etagenbettbett Lisa

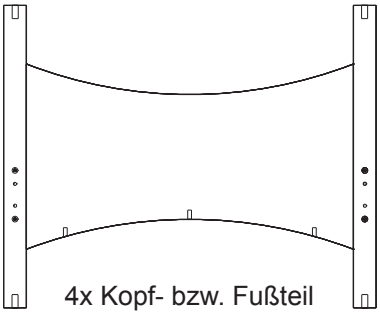

4x Kopf- bzw. Fußteil

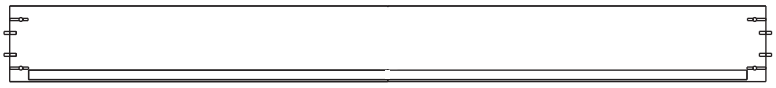

4x Seitenteil

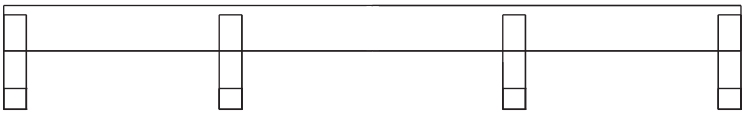

1x Ausfallschutz lang

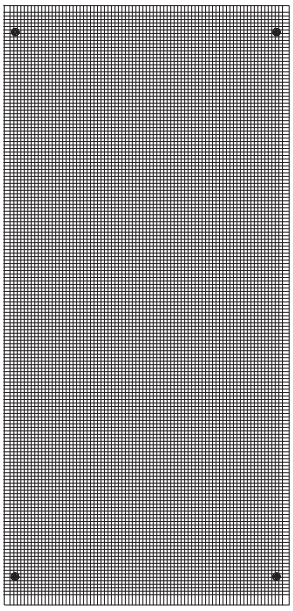

2x Lattenrost

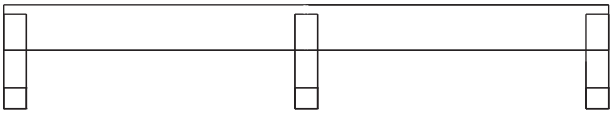

1x Ausfallschutz kurz

2x Ausfallschutz Ellipse

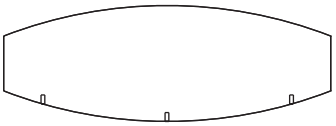

6x Ellipsendübel

4x Verbindungsstifte

4x Abdeckkappen

16x Flachkopfschraube

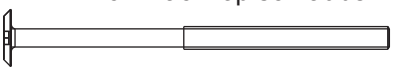

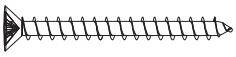

Kreuzschlitzschrauben

16x Quermutterbolzen

1 Imbusschlüssel

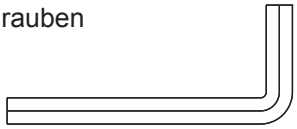

! Mit einem Aufbaupartner geht´s leichter

Für den Aufbau brauchen Sie einen Schlitzschraubendreher

1

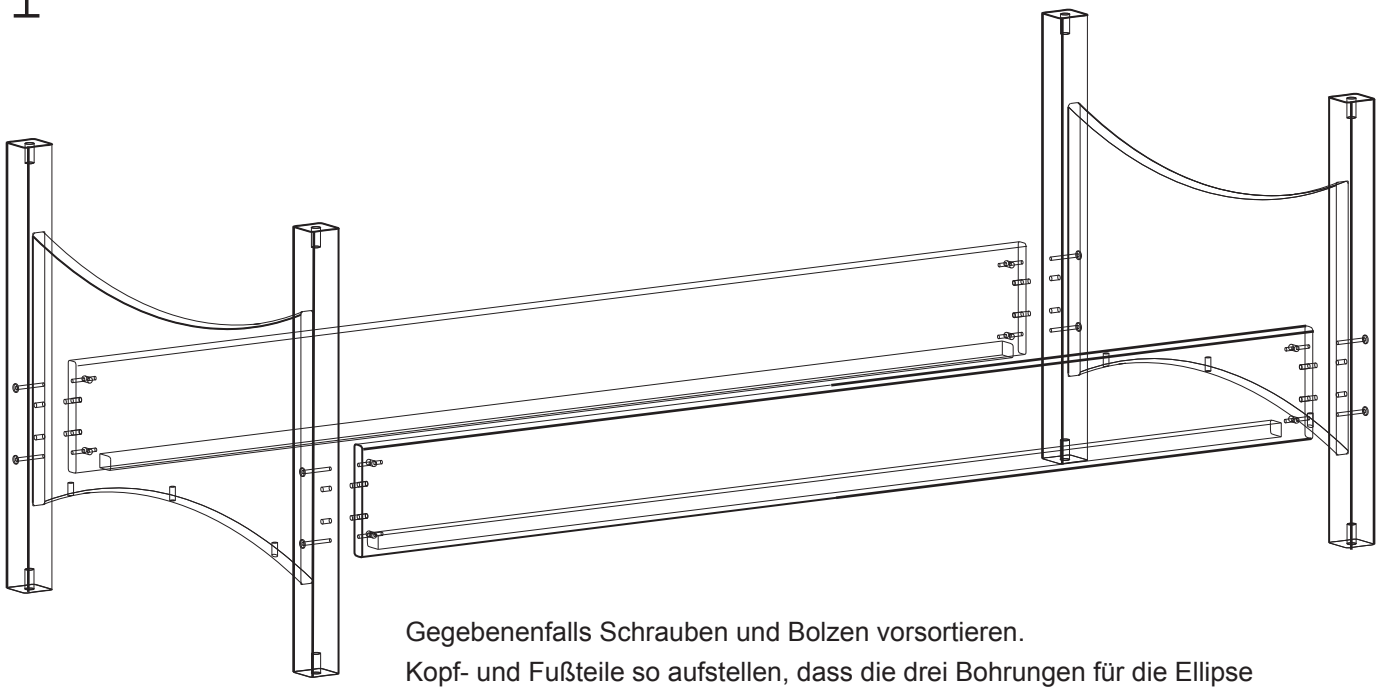

Gegebenenfalls Schrauben und Bolzen vorsortieren.
Kopf- und Fußteile so aufstellen, dass die drei Bohrungen für die Ellipse nach unten zeigen.
Vormontierte Dübel der Längsseiten in die dafür vorgesehenen Bohrungen der Bettpfosten stecken

2

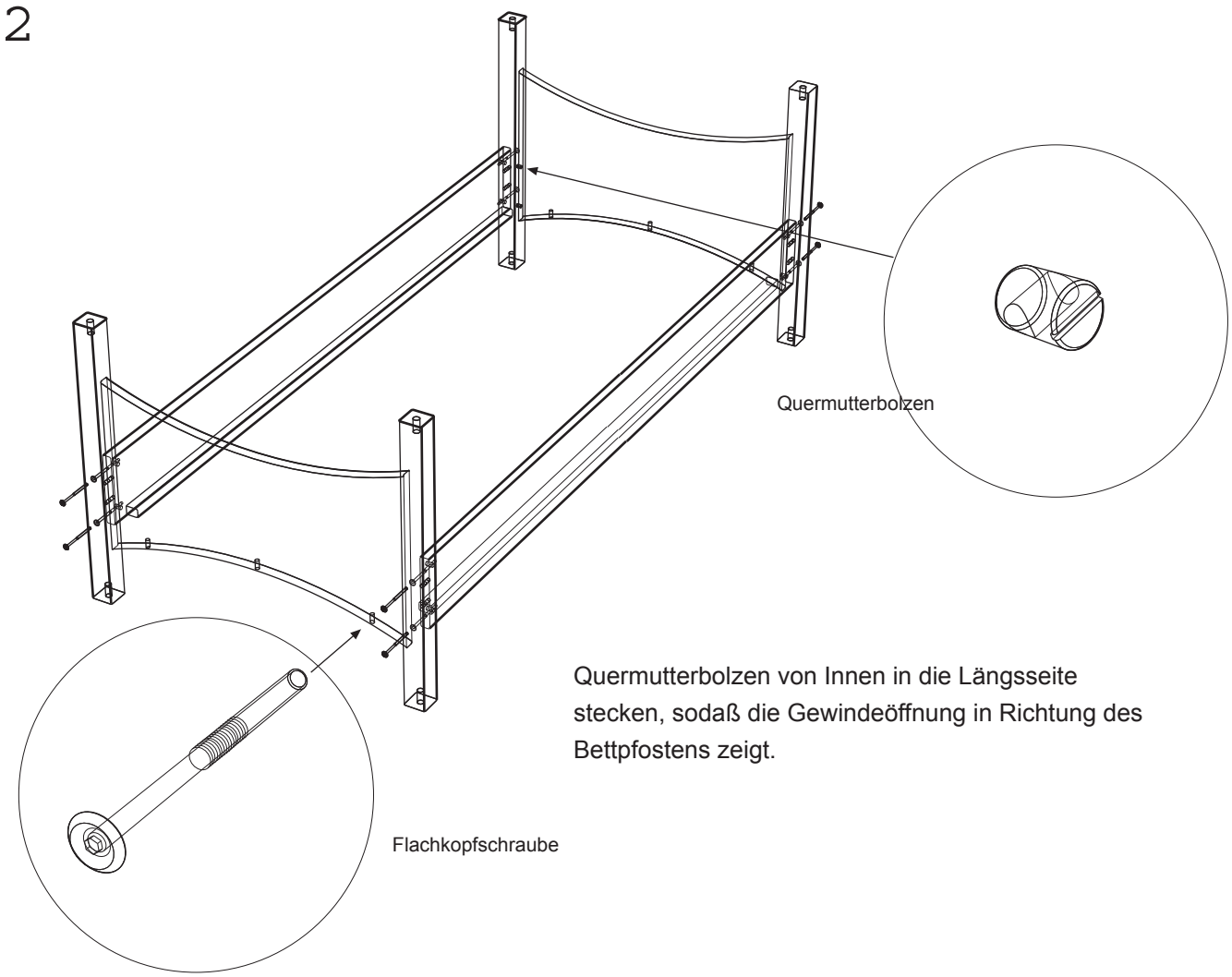

Quermutterbolzen von Innen in die Längsseite stecken, sodaß die Gewindeöffnung in Richtung des Bettpfostens zeigt.

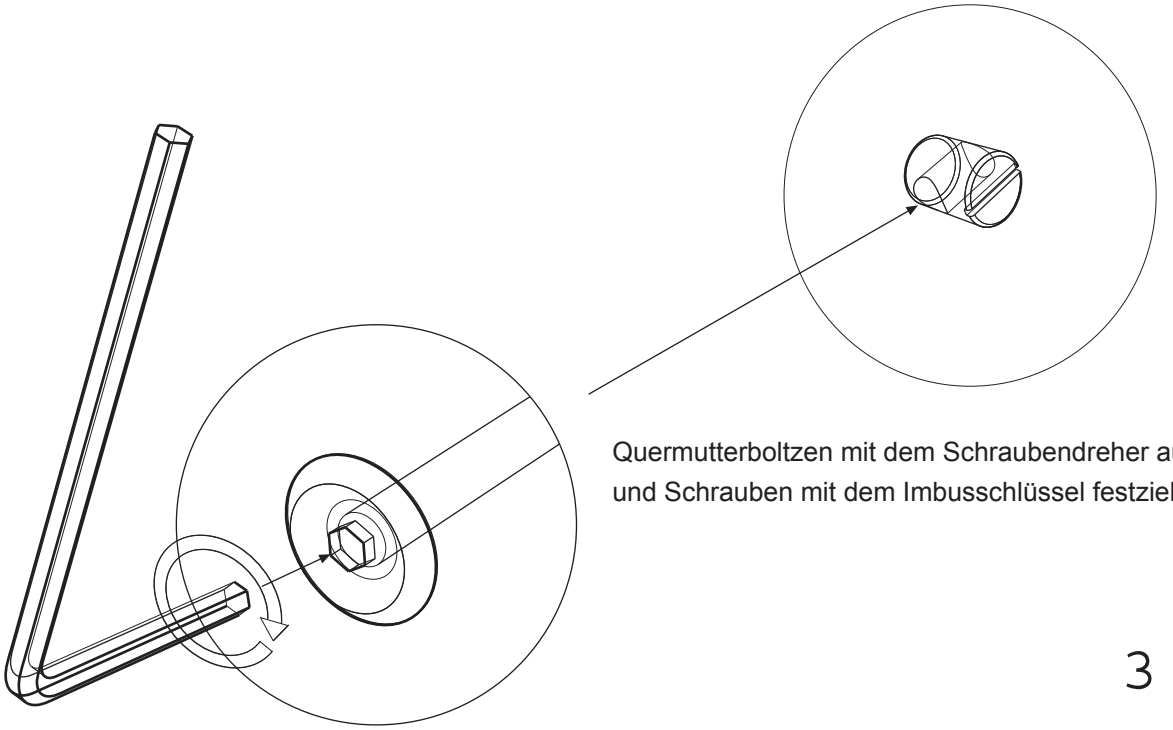

Quermutterboltzen mit dem Schraubendreher ausrichten und Schrauben mit dem Imbusschlüssel festziehen.

3

4

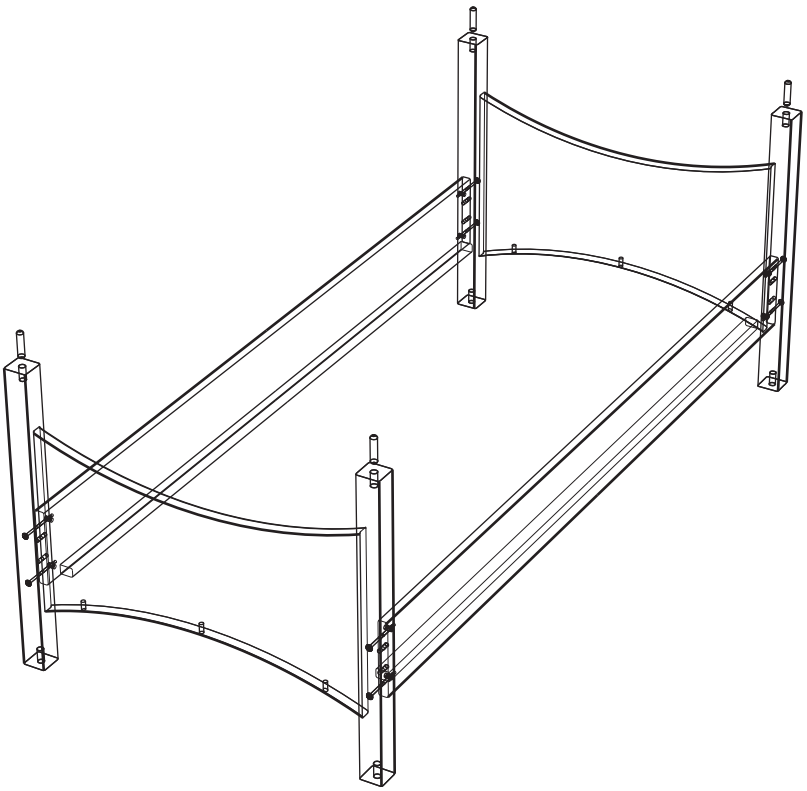

Verbindungsstifte einsetzen

2. Bett so aufstellen, dass die Bohrungen für die Ellipse nach oben ! zeigen.
Wie das erste Bett zusammenstecken und - schrauben
Abdeckkappen anbringen

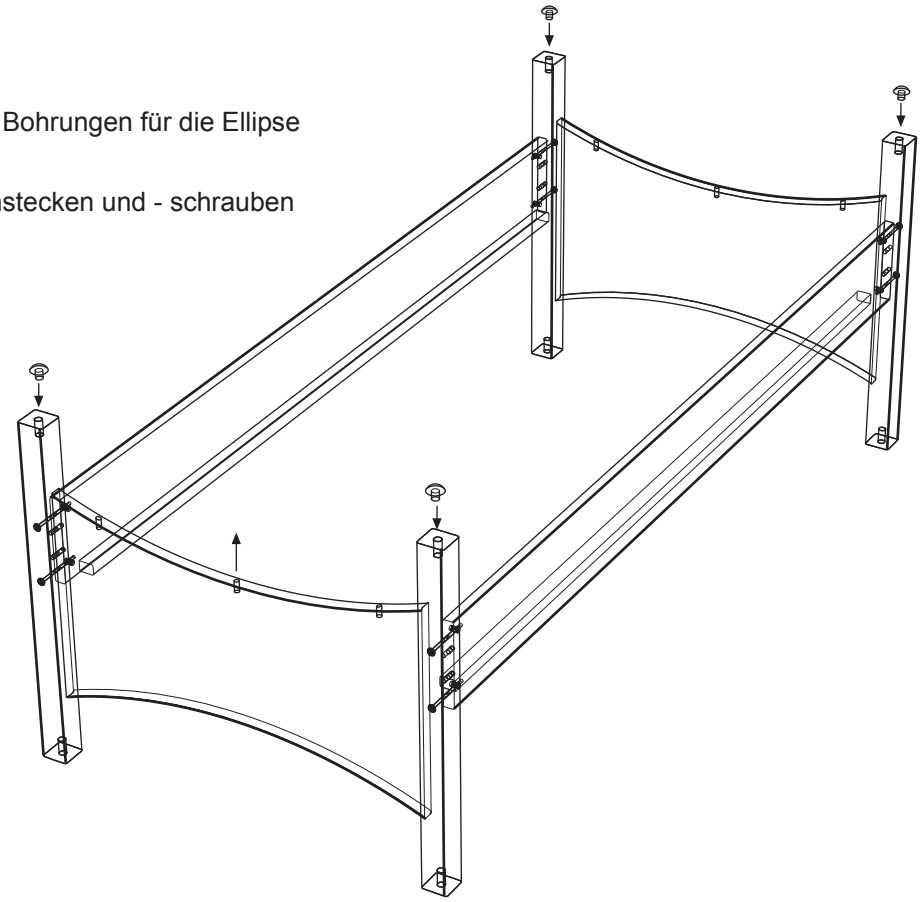

5

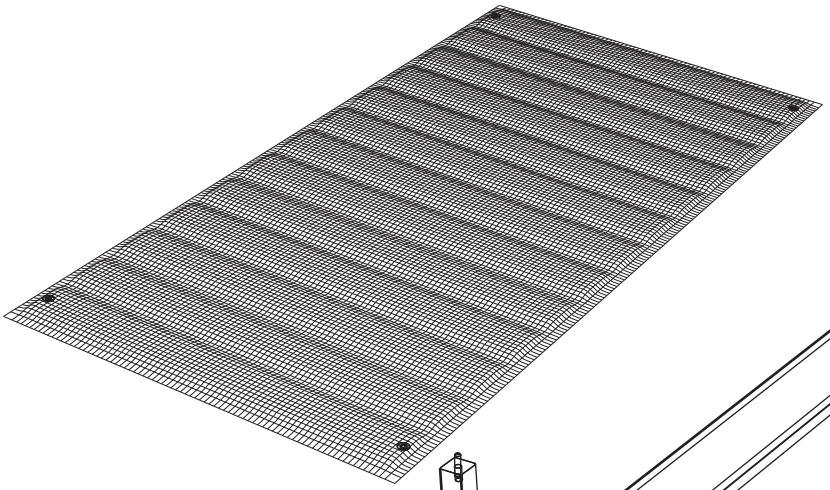

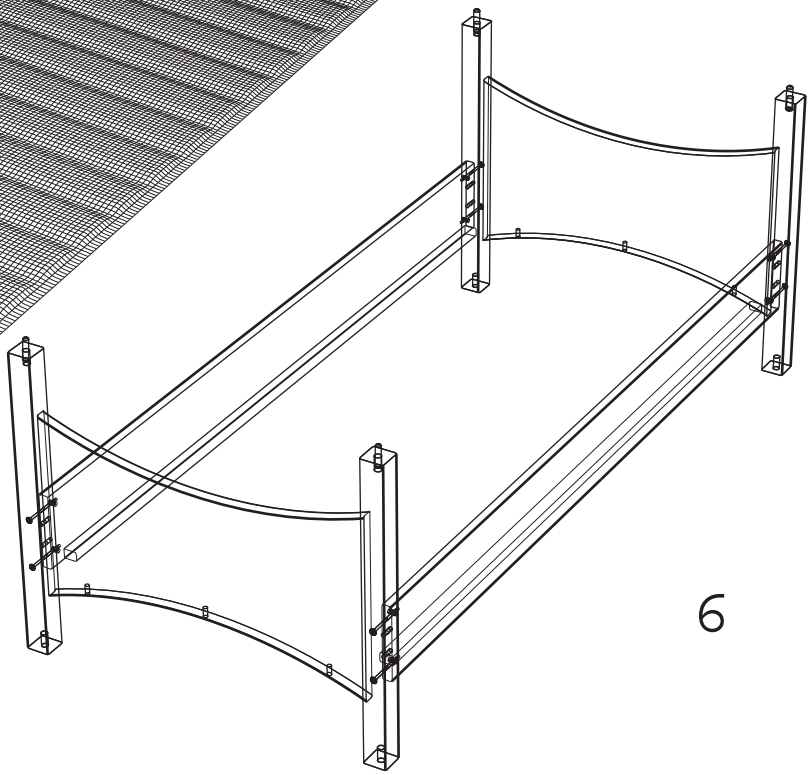

Lattenroste einlegen und mit den mitgelieferten Schrauben und fest verschrauben

6

7

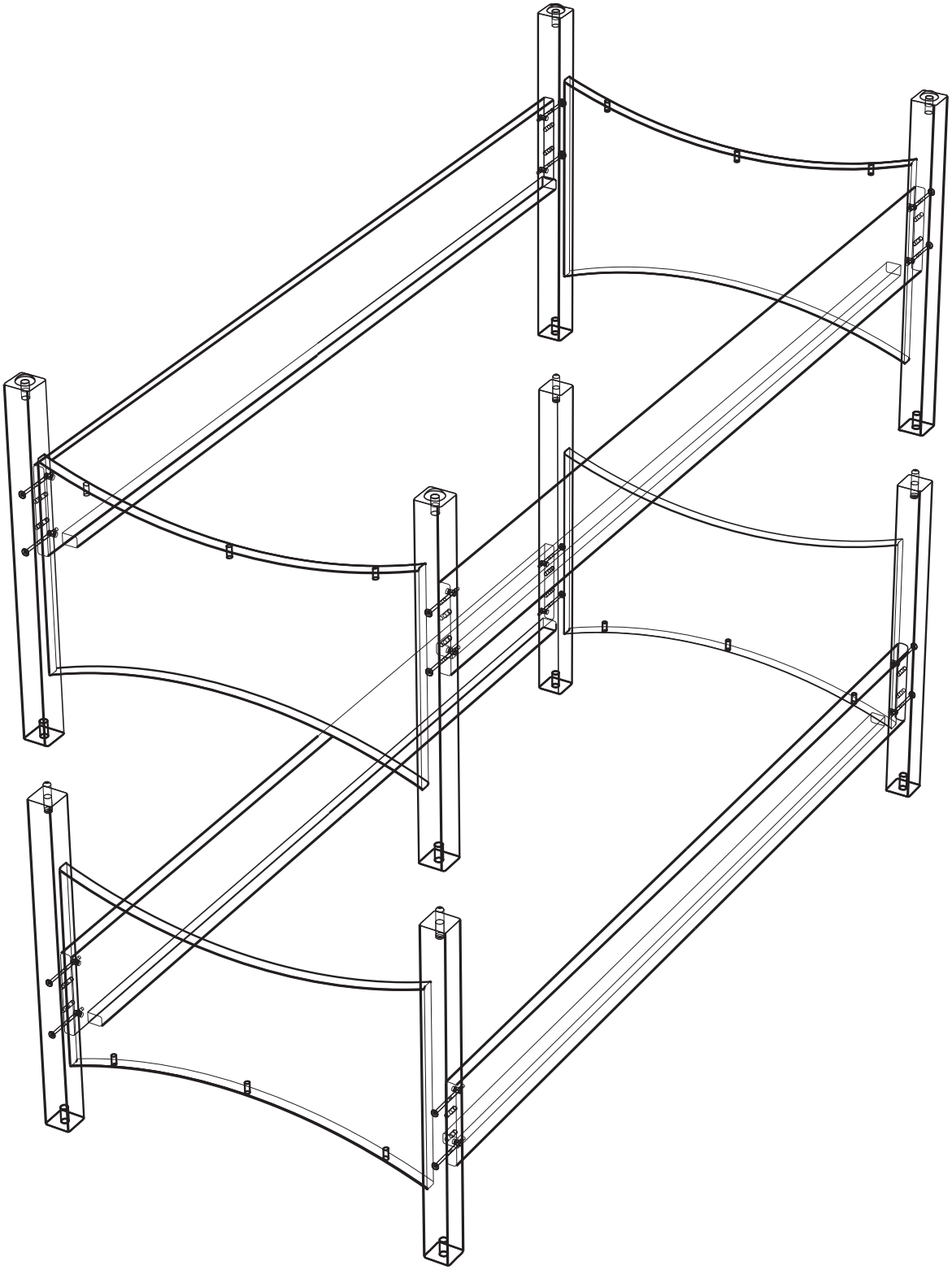

Betten aufeinander stellen

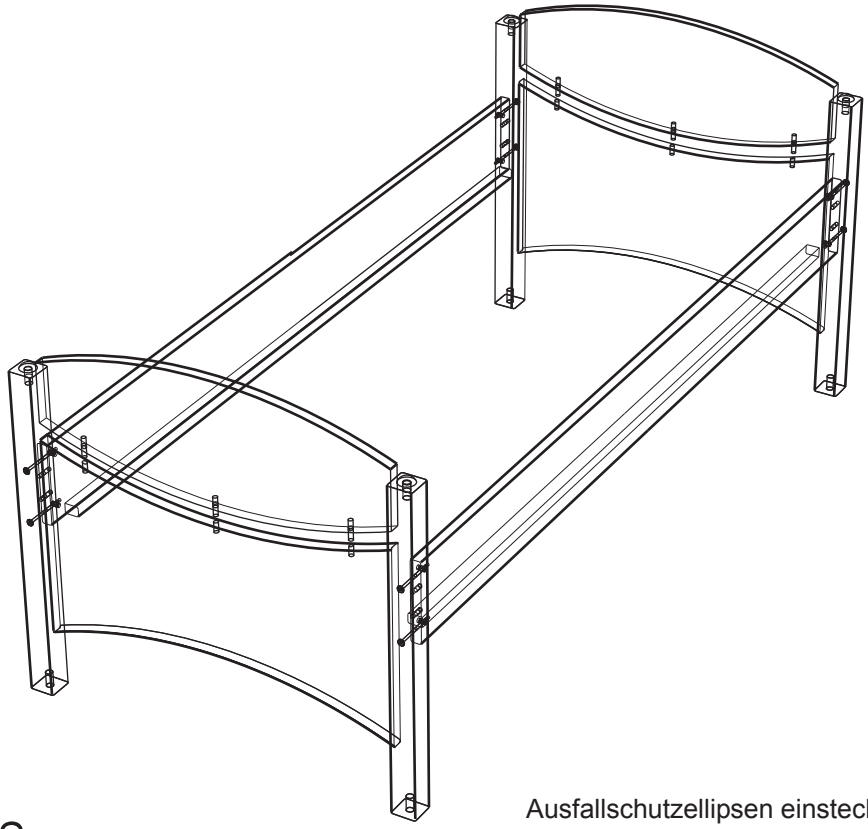

8

Ausfallschutzellipsen einstecken und seitlichen Ausfallschutz entsprechend der von Ihnen gewünschten Position der Leiter am oberen Bett anschrauben

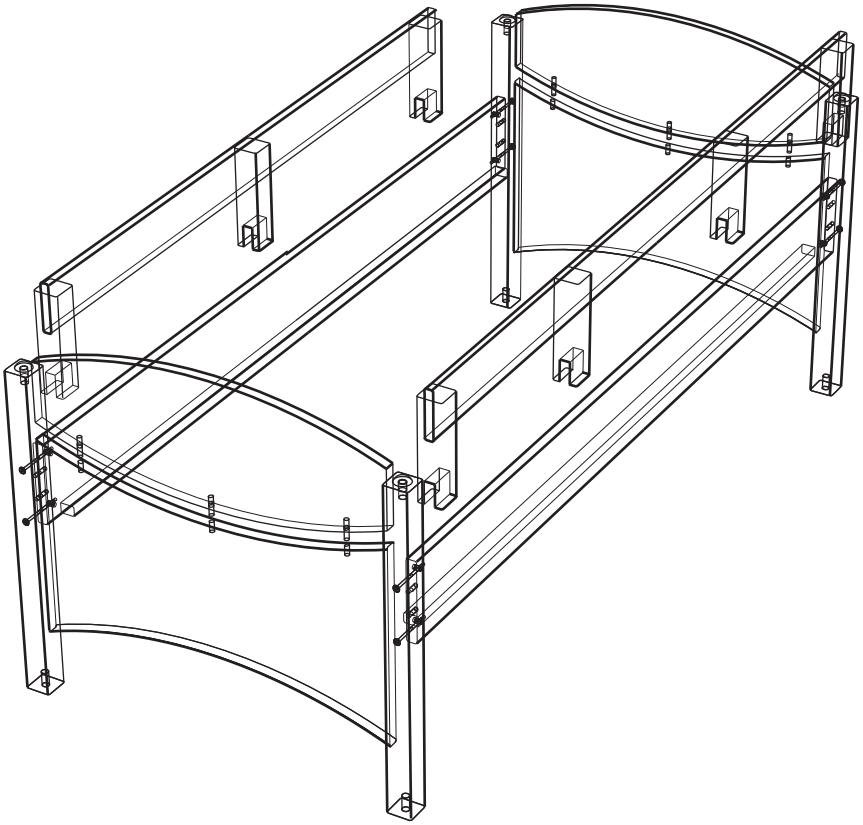

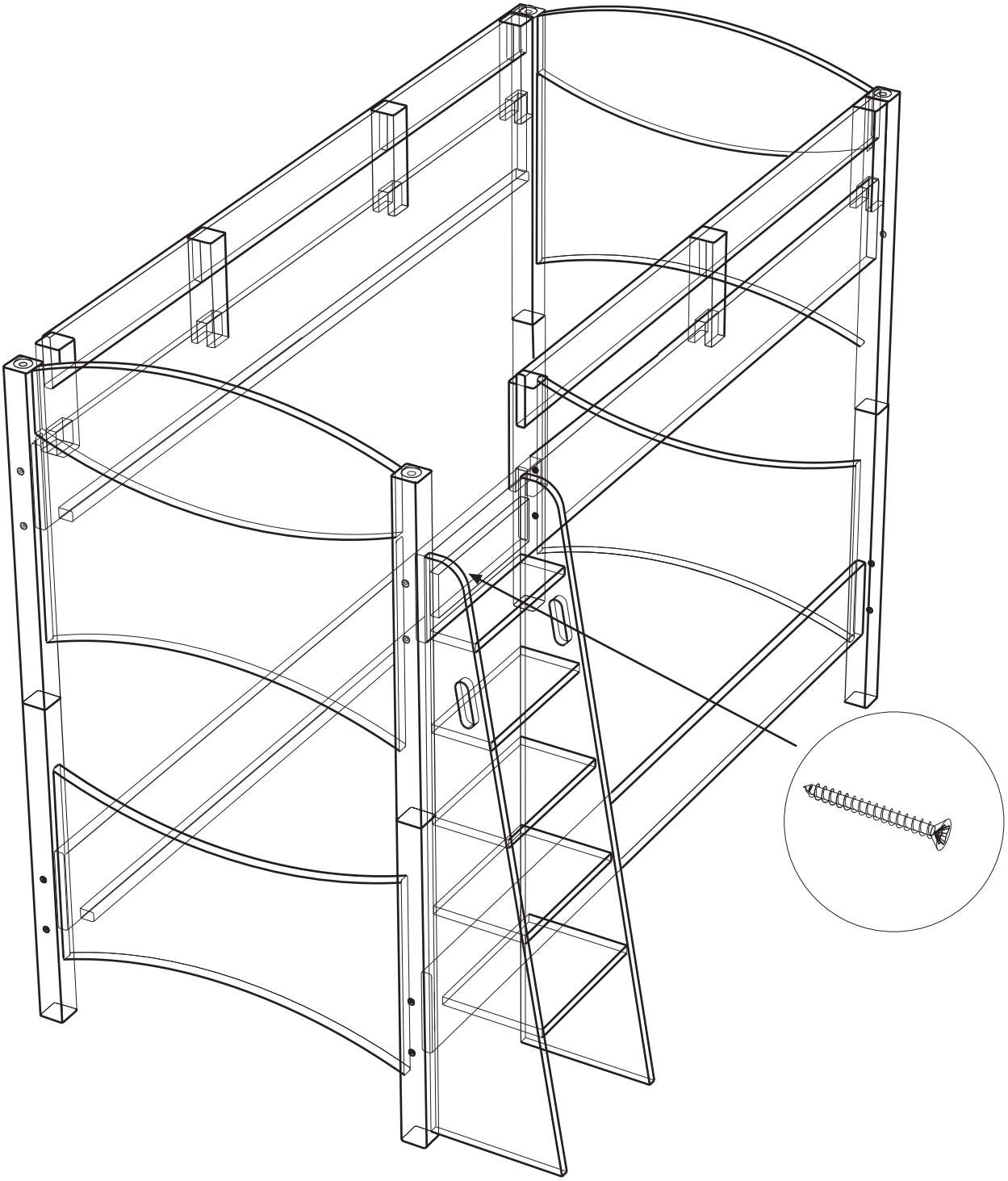

Leiter anschrauben - fertig!

© 2009 livipur