Lisa

Aufbauanleitung Set Etagenbett

Variante versetzt

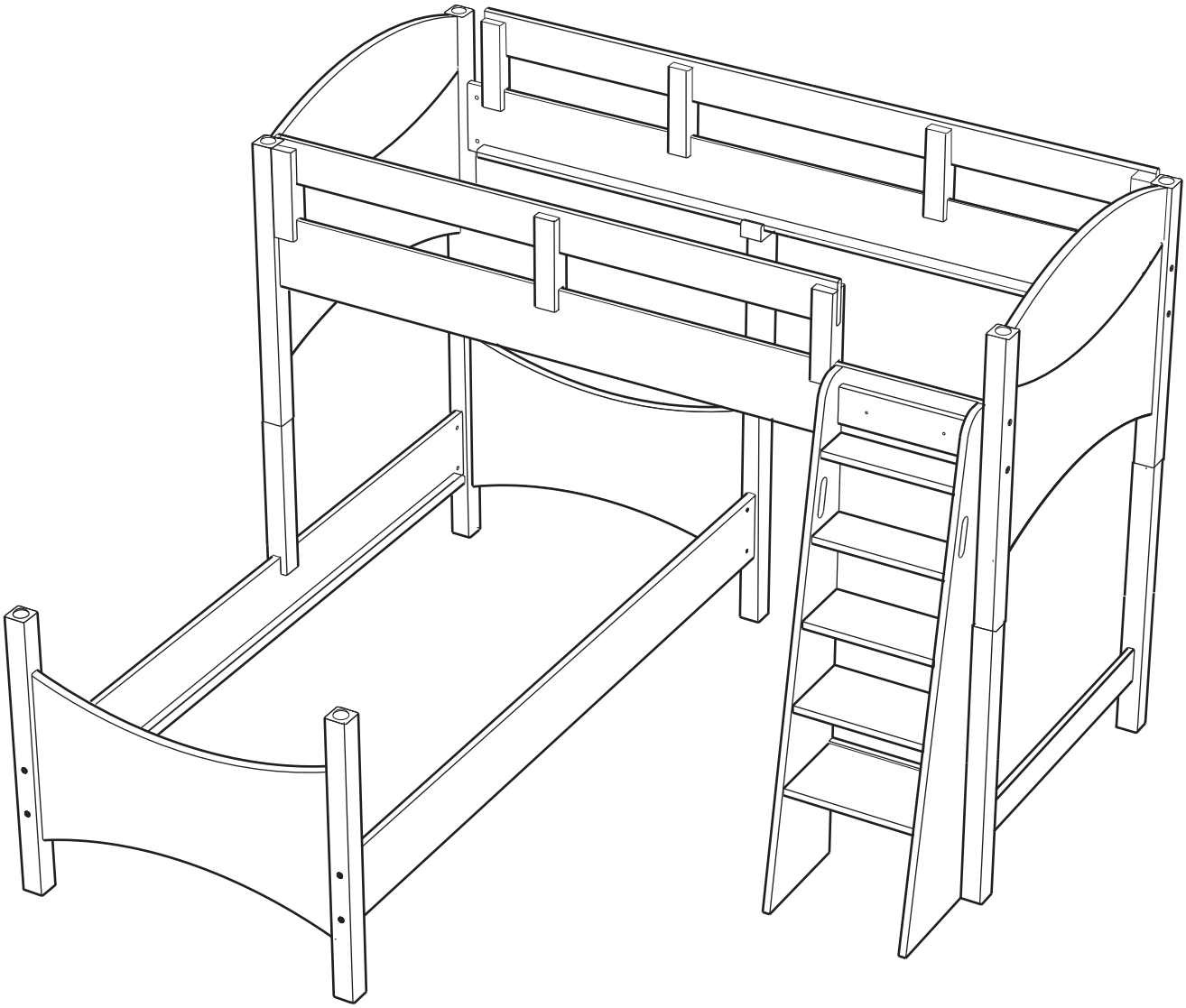

Haben Sie Fragen?

Die Livipur Möbelberatung ist gerne für Sie da: Montag – Freitag 8 – 20 Uhr, Samstag 9 – 20 Uhr

Deutschland: 06172 / 12 14 74 EU Länder: +49 (0) 6172 / 12 14 74 Schweiz: 061 / 703 71 73

Aufbauanleitung Etagenbett Lisa

Art. 499800

Teile Etagenbettbett Lisa Variante versetzt

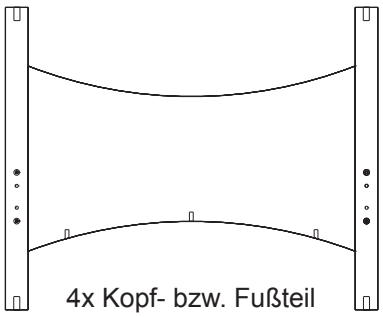

4x Kopf- bzw. Fußteil

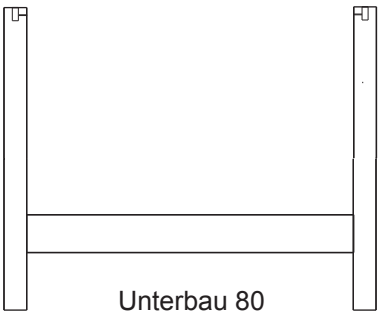

Unterbau 80

Stütze mit Auflage

Stütze

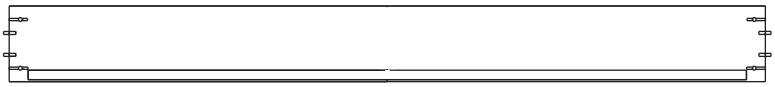

4x Seitenteil

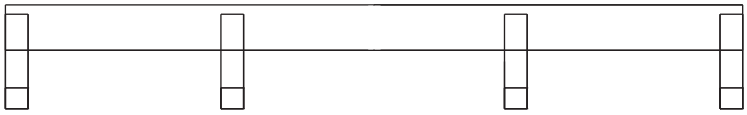

1x Ausfallschutz lang

2x Lattenrost

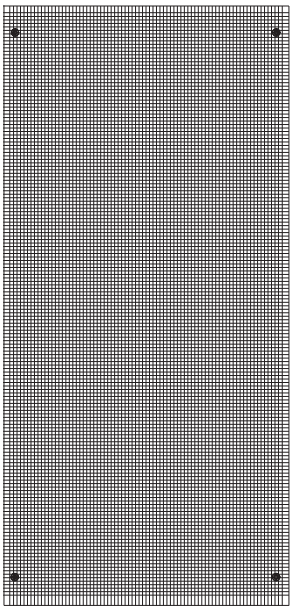

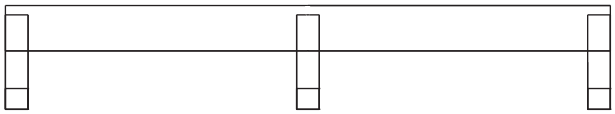

1x Ausfallschutz kurz

2x Ausfallschutz Ellipse

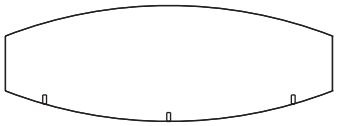

6x Ellipsendübel

6x Verbindungsstifte

6x Abdeckkappen

16x Flachkopfschraube

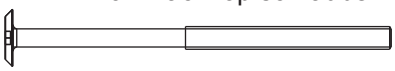

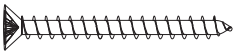

Kreuzschlitzschrauben

16x Quermutterbolzen

1 Imbusschlüssel

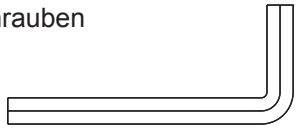

! Mit drei Aufbaupartnern geht´s leichter.

Für den Aufbau brauchen Sie einen Schlitzschraubendreher

1

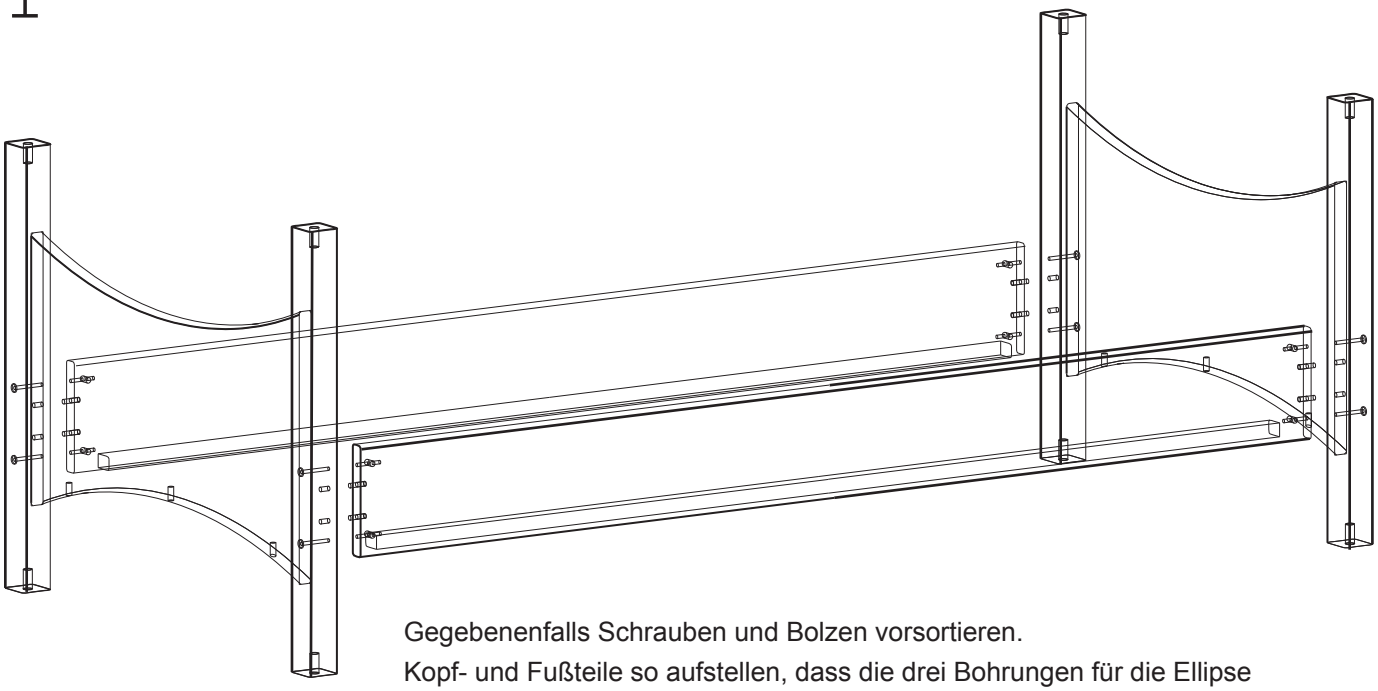

Gegebenenfalls Schrauben und Bolzen vorsortieren.
Kopf- und Fußteile so aufstellen, dass die drei Bohrungen für die Ellipse nach unten zeigen.
Vormontierte Dübel der Längsseiten in die dafür vorgesehenen Bohrungen der Bettpfosten stecken

2

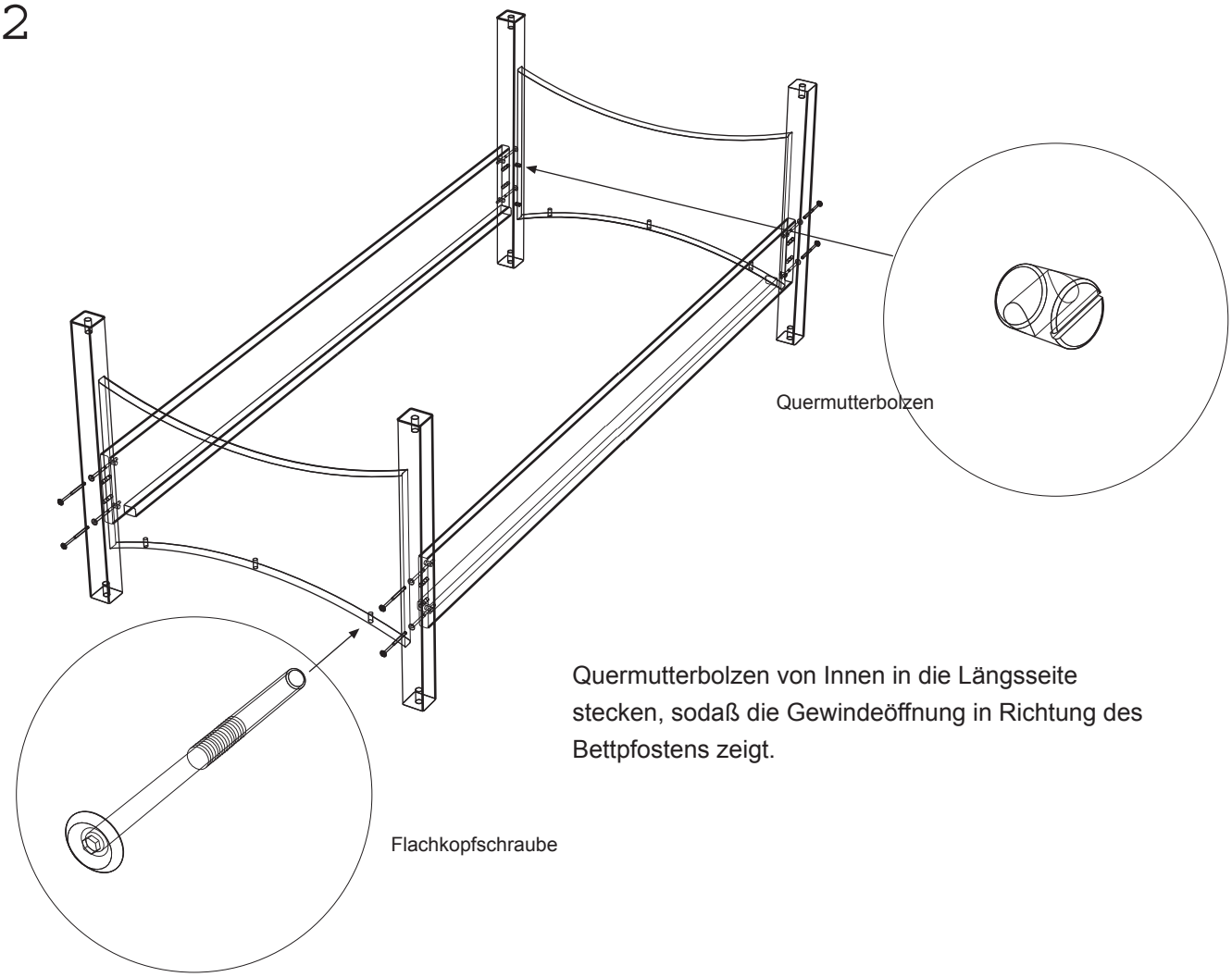

Quermutterbolzen von Innen in die Längsseite stecken, sodaß die Gewindeöffnung in Richtung des Bettpfostens zeigt.

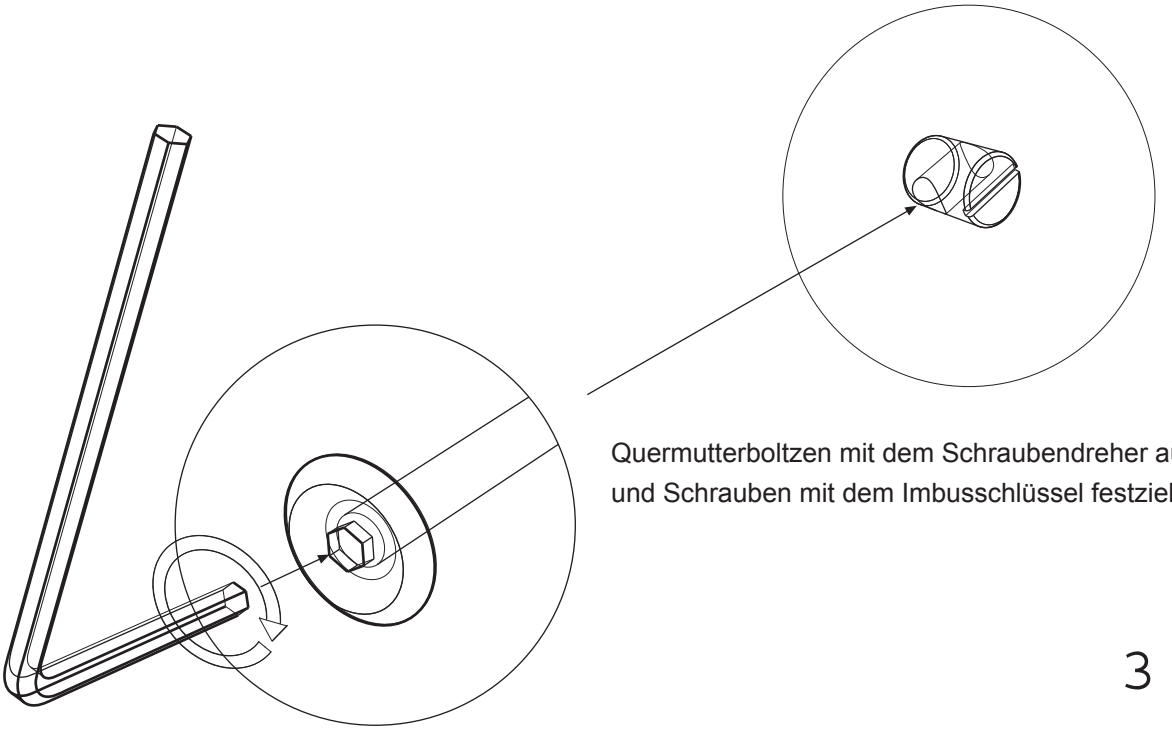

Quermutterboltzen mit dem Schraubendreher ausrichten und Schrauben mit dem Imbusschlüssel festziehen.

3

4

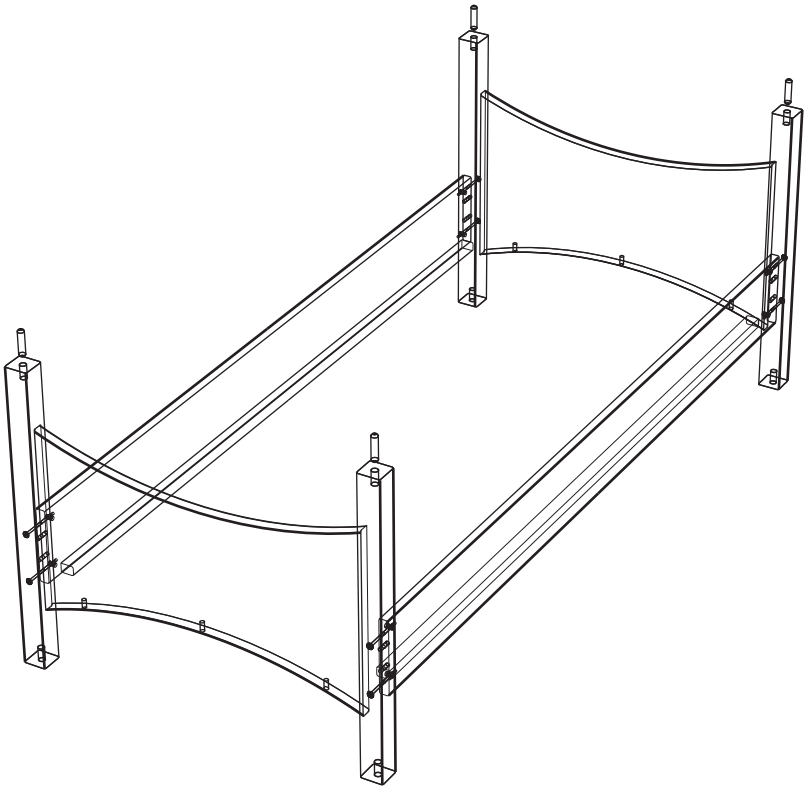

Verbindungsstifte einsetzen

2. Bett so aufstellen, dass die Bohrungen für die Ellipse nach oben ! zeigen.
Wie das erste Bett zusammenstecken und - schrauben
Abdeckkappen anbringen

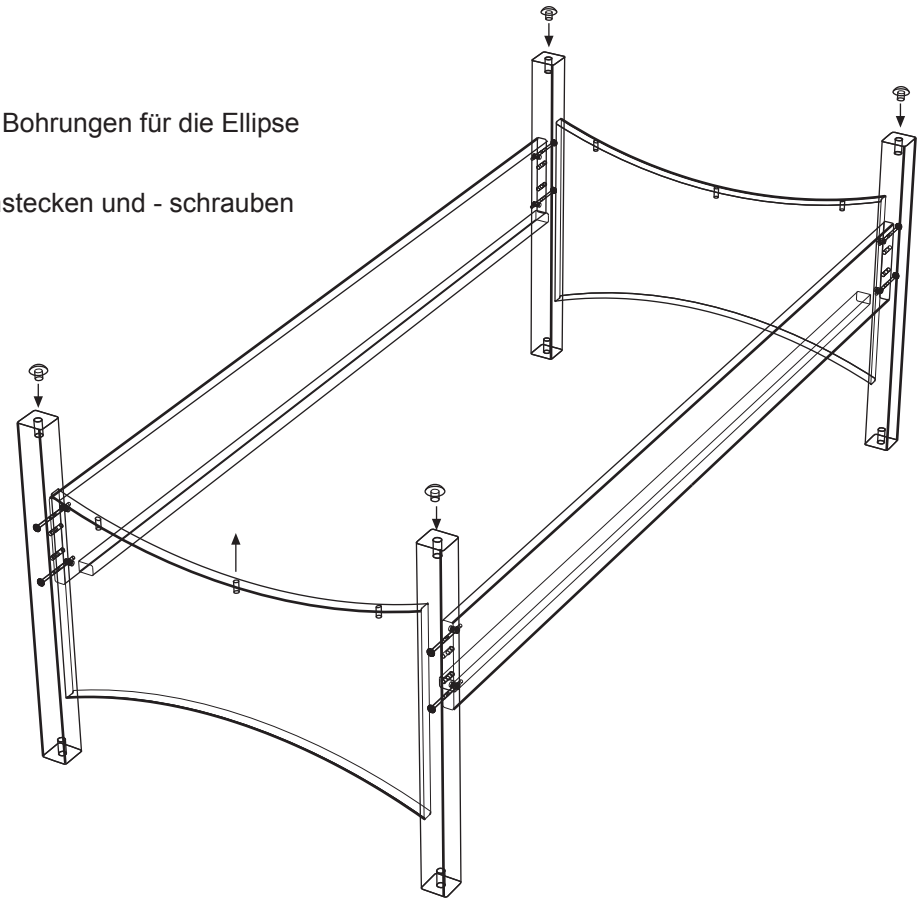

5

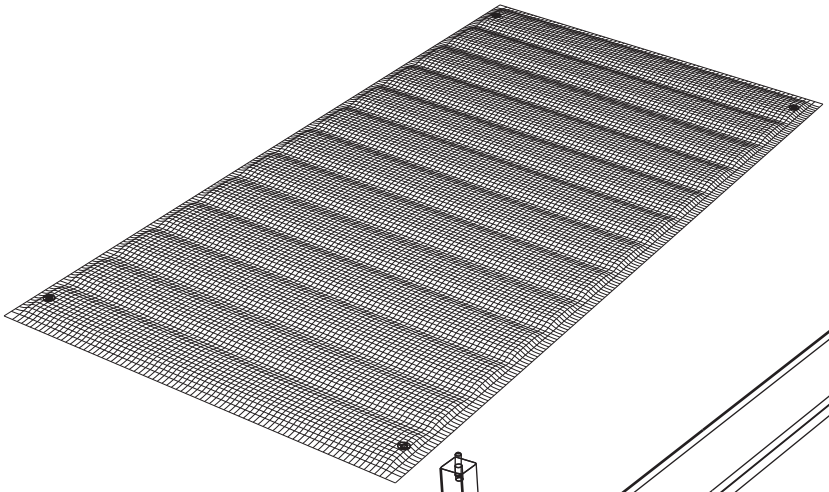

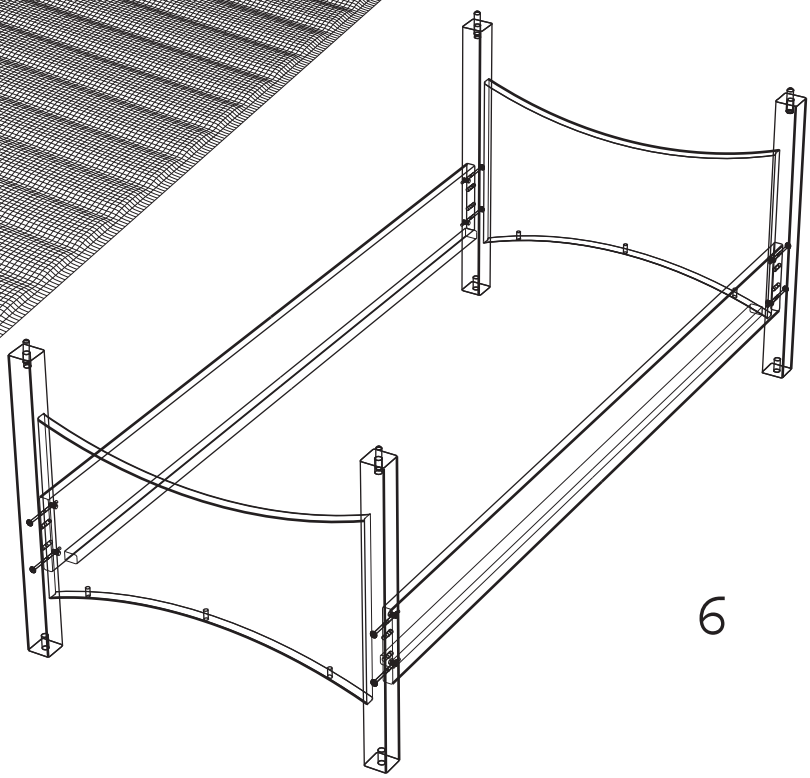

Lattenroste einlegen und mit den mitgelieferten Schrauben und fest verschrauben.

6

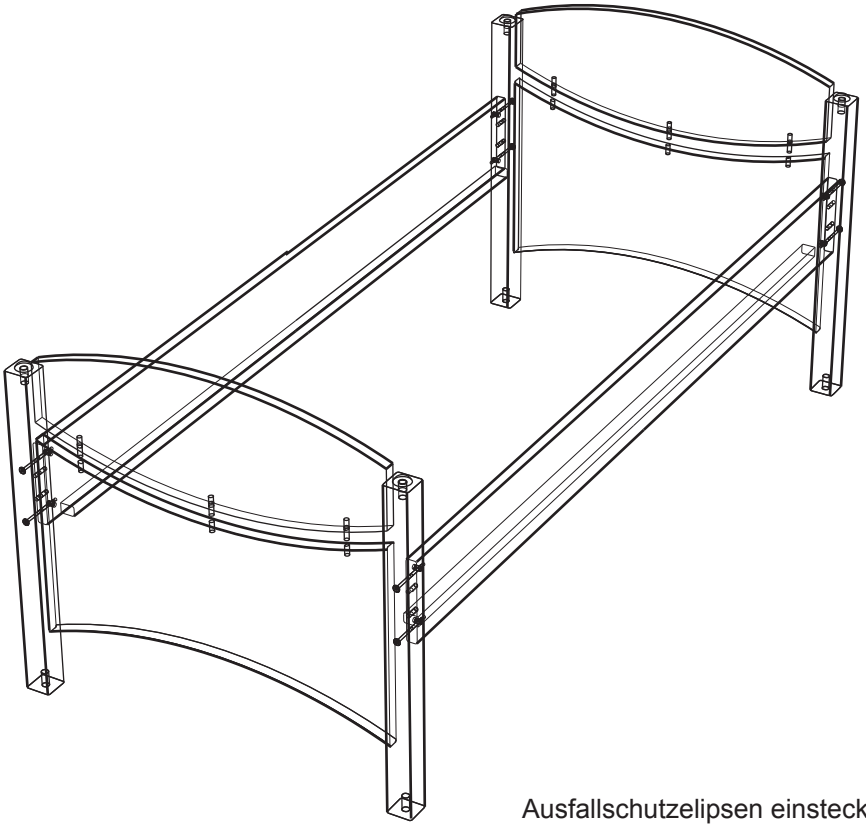

7

Ausfallschutzelipsen einstecken und seitlichen Ausfallschutz entsprechend der von Ihnen gewünschten Position am oberen Bett anschrauben

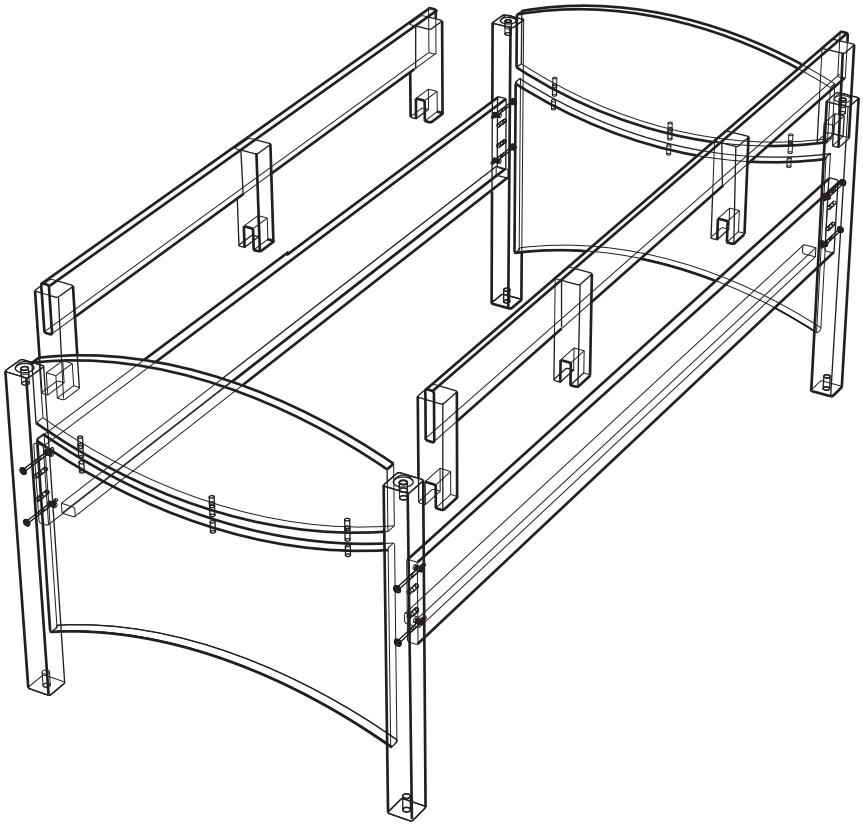

8

Unterbau und Stütze mit Adapter aufstellen bzw. einsetzen.

ggf. korrigieren Sie die Position des Adapters und verschrauben Sie ihn.

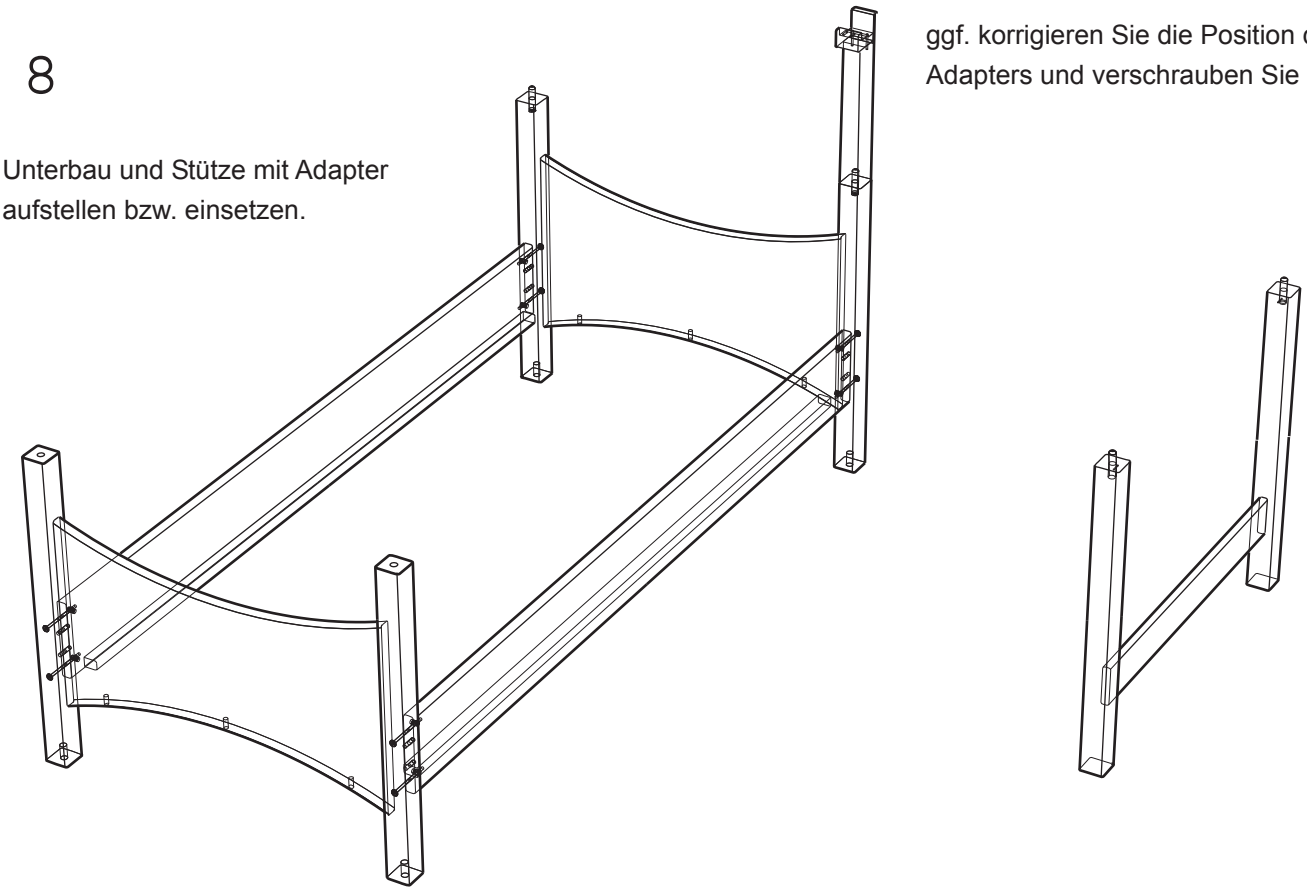

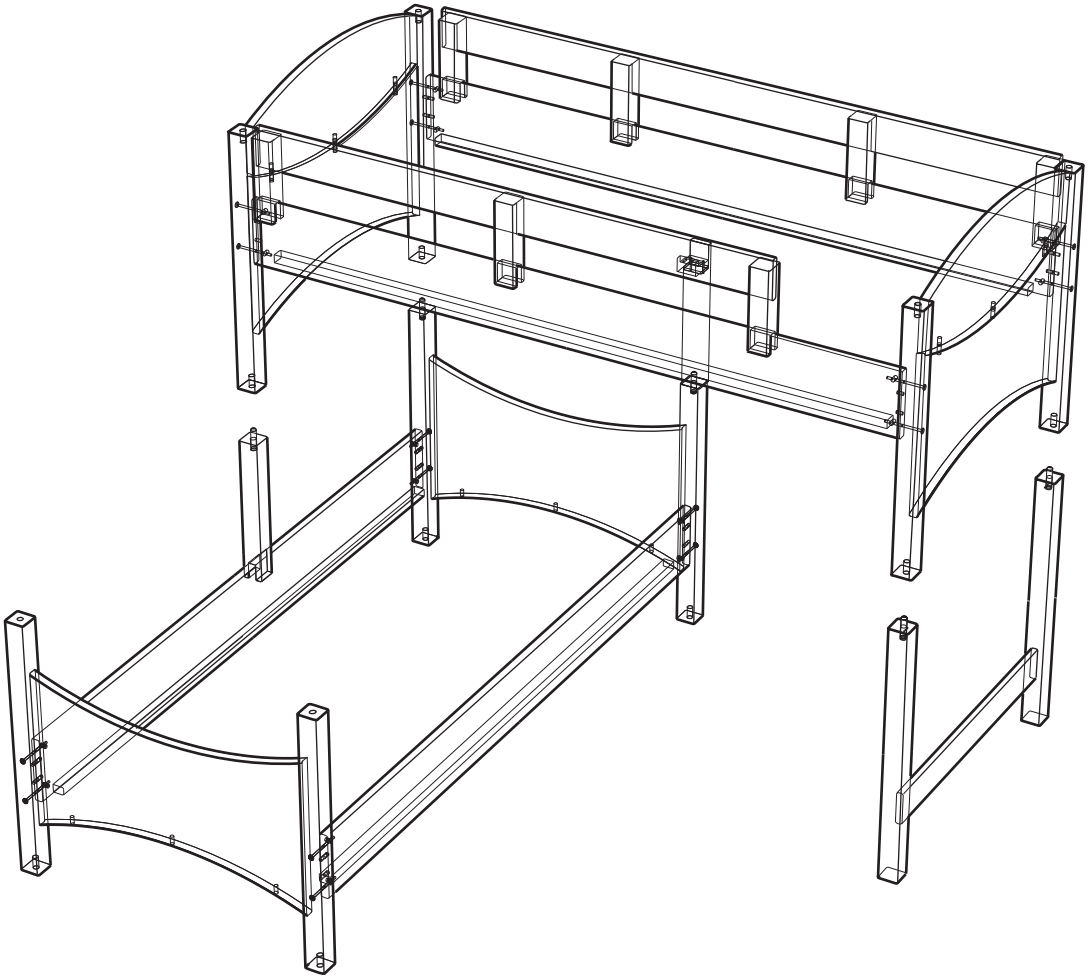

9

10

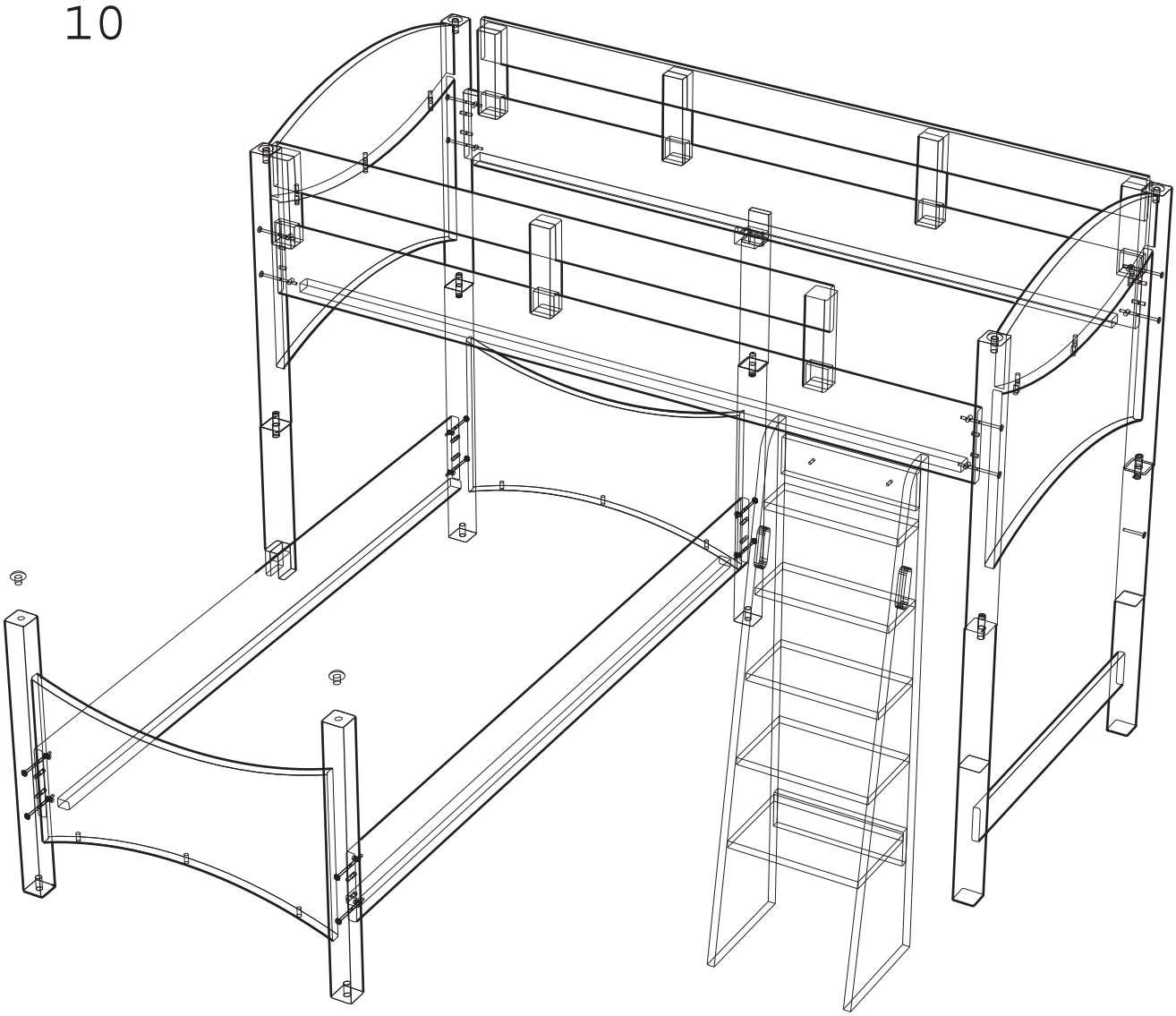

Leiter anschrauben - fertig!

© 2009 livipur