Carlo Eckkleiderschrank

Art. 164300

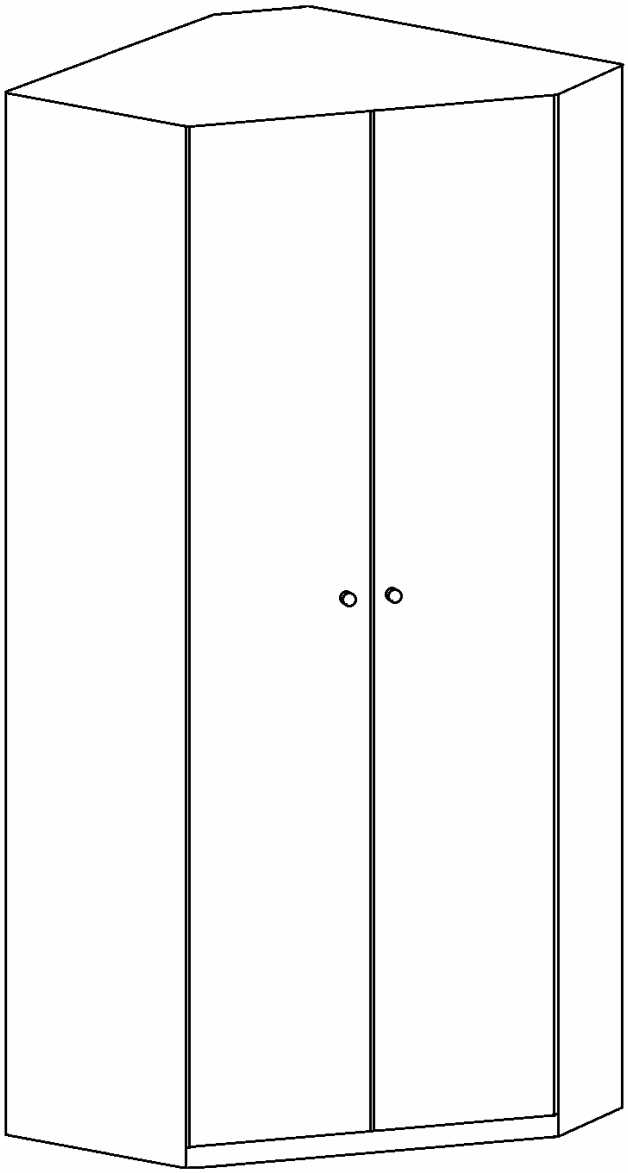

Haben Sie Fragen?
Die Livipur Möbelberatung ist gerne für Sie da: Montag – Freitag 8 – 20 Uhr, Samstag 9 – 20 Uhr
Deutschland: 06172/12 14 74 EU Länder: +49 (0) 6172/12 14 74 Schweiz: 061/703 71 73

Teile

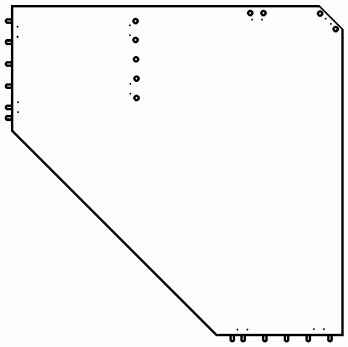

Kopfteil

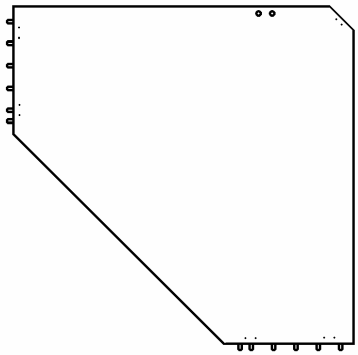

Sockel

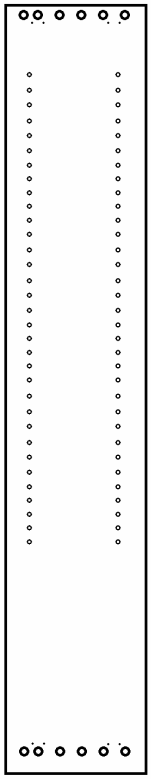

Seitenteil links

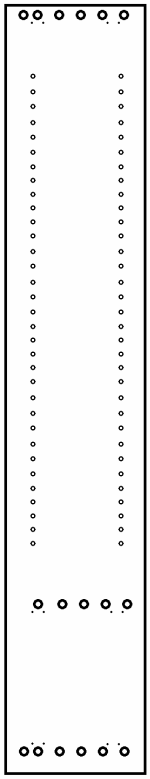

Seitenteil rechts

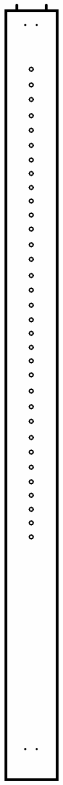

Rückteil lang

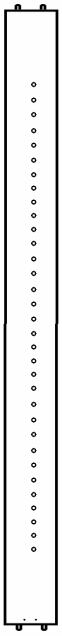

Rückteil kurz

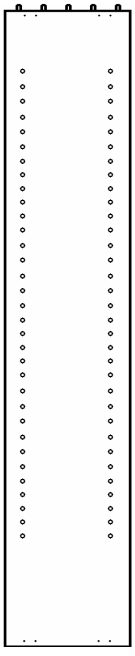

Mittelwand

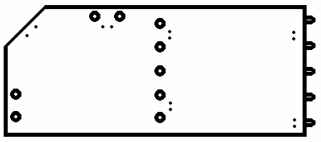

Regalboden unten

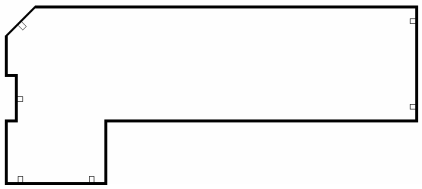

Regalboden groß

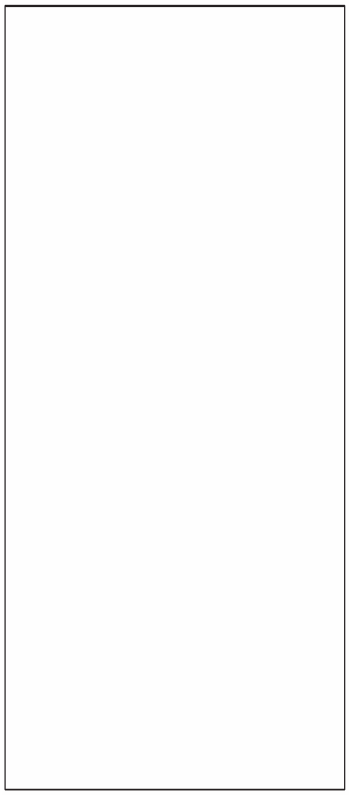

2x Rückwand

Träger für Regalboden unten

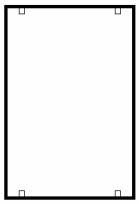

4x Regalboden klein

22x Bodenträger

Holzschrauben

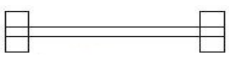

Kleiderstange

! Für den Aufbau brauchen Sie einen Aufbaupartner sowie einen Kreuzschlitzschraubendreher.
Ein Akkuschrauber erleichtert den Aufbau.

Aufbauanleitung

1

- Führen Sie die Verbinderplatten des rechten Seitenteils und Rückteils lang in die Trapezverbinder des Sockelteils und schrauben Sie sie fest.
- Stecken Sie den Träger für Regalboden mit den Dübeln in die Bohrungen im Sockel.

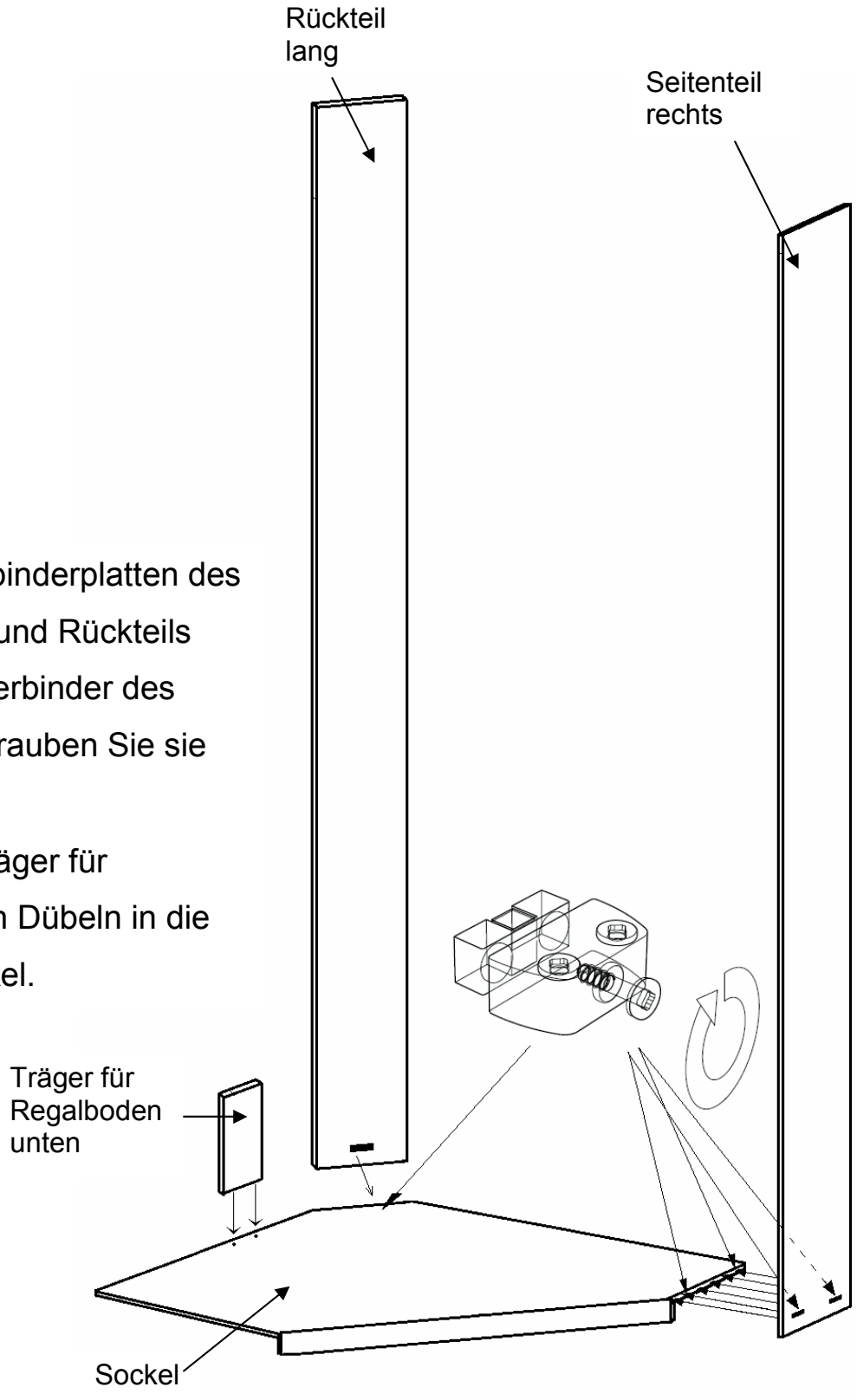

2

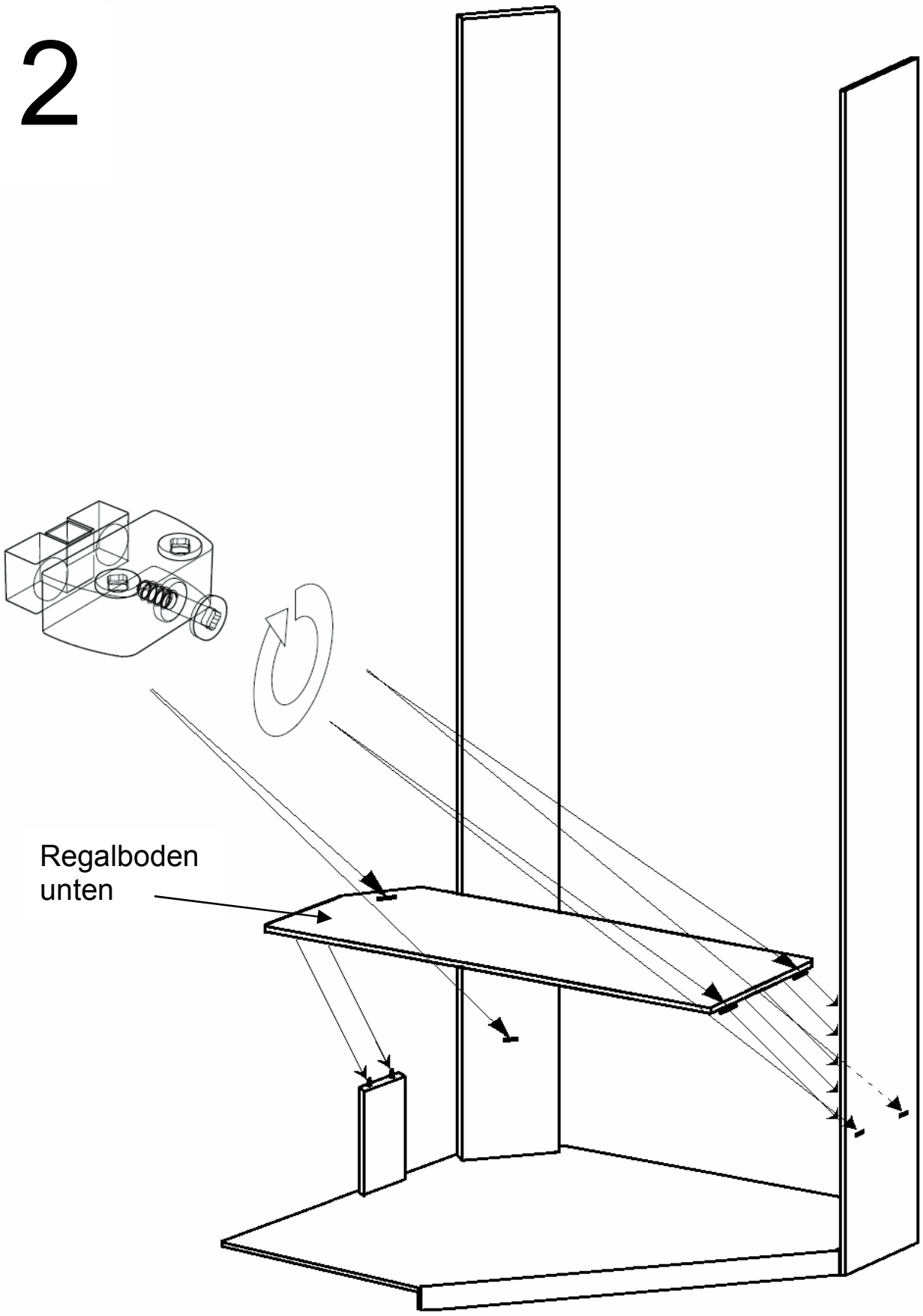

Setzen Sie den Regalboden unten ein und verschrauben Sie ihn mit den Trapezverbinder.

3

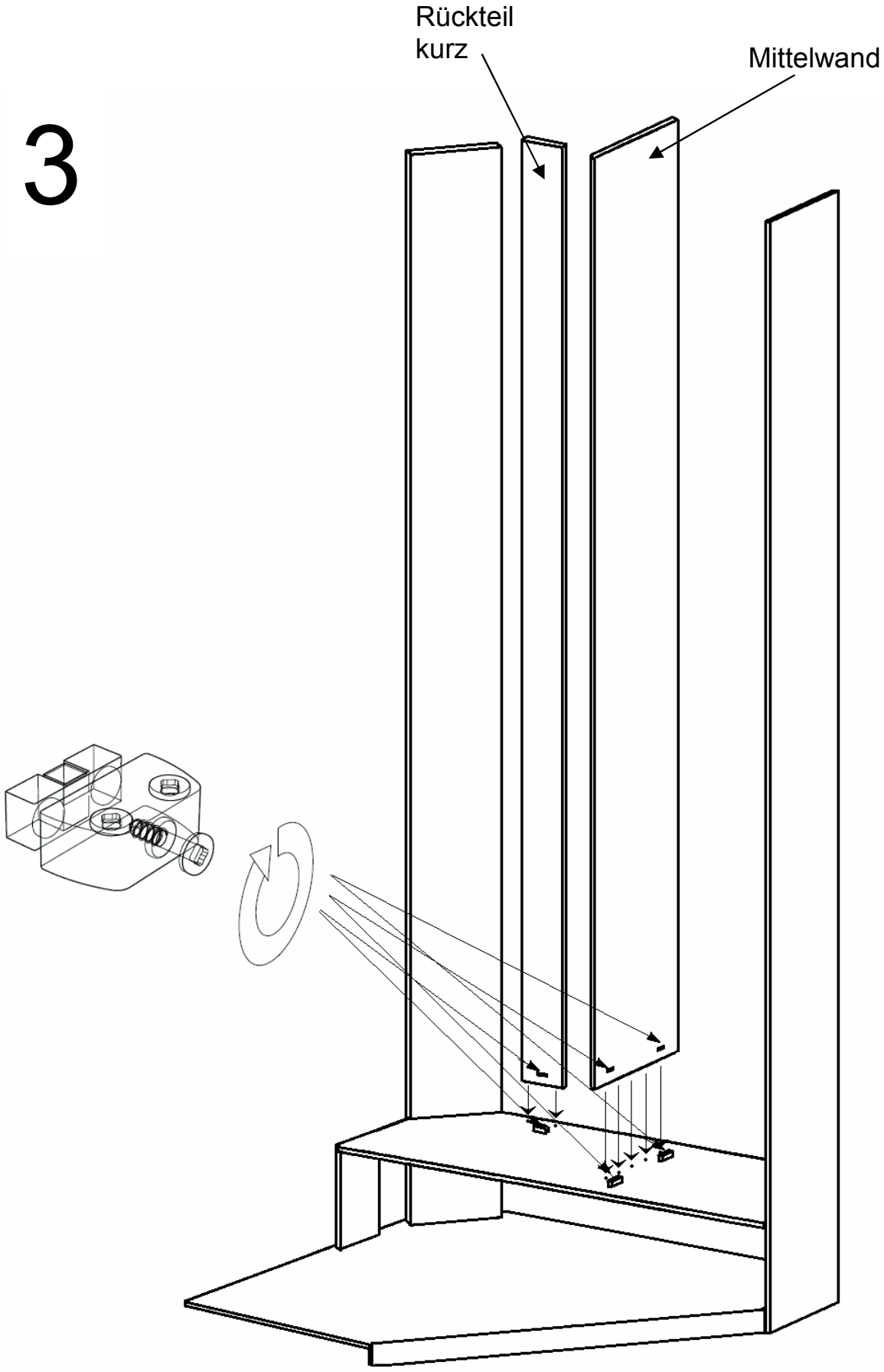

Stecken Sie die Mittelwand und das kurze Rückteil auf den Regalboden unten. Verschrauben Sie die Teile mit den Trapezverbinder.

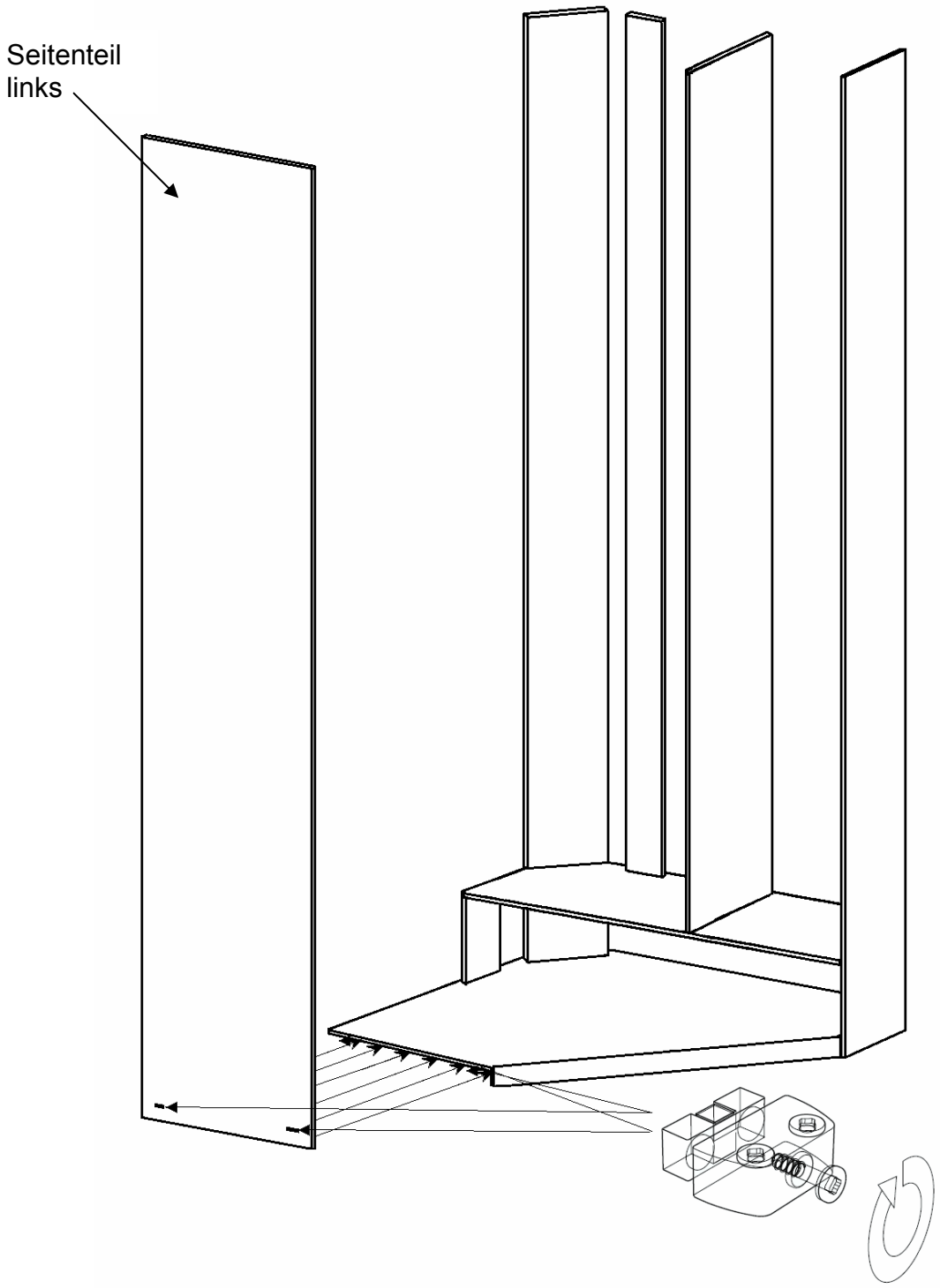

4

Stecken Sie das Seitenteil links an den Sockel und verschrauben Sie wieder die Trapezverbinder.

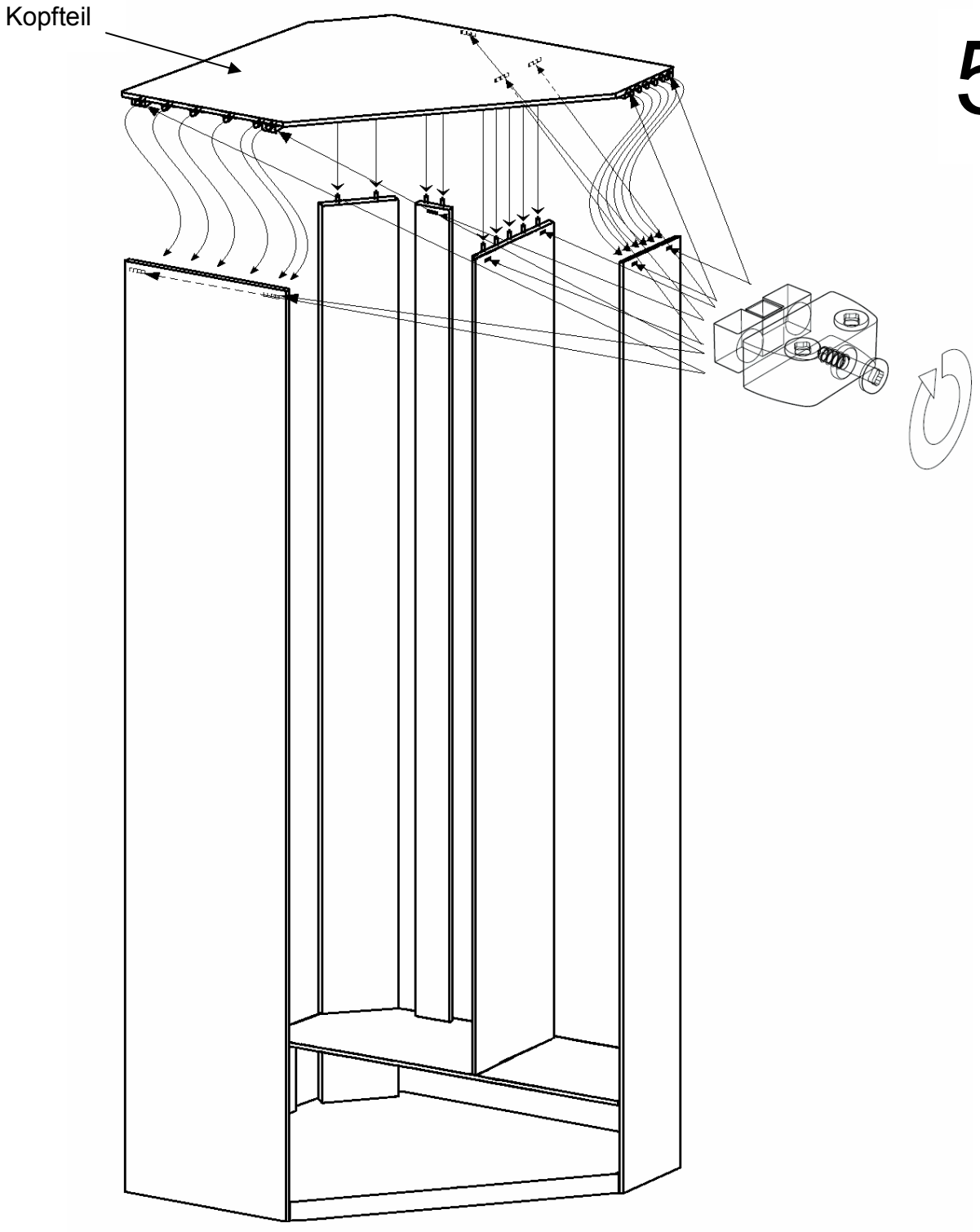

Montieren Sie das Kopfteil und verschrauben Sie die Trapezverbinder.

6

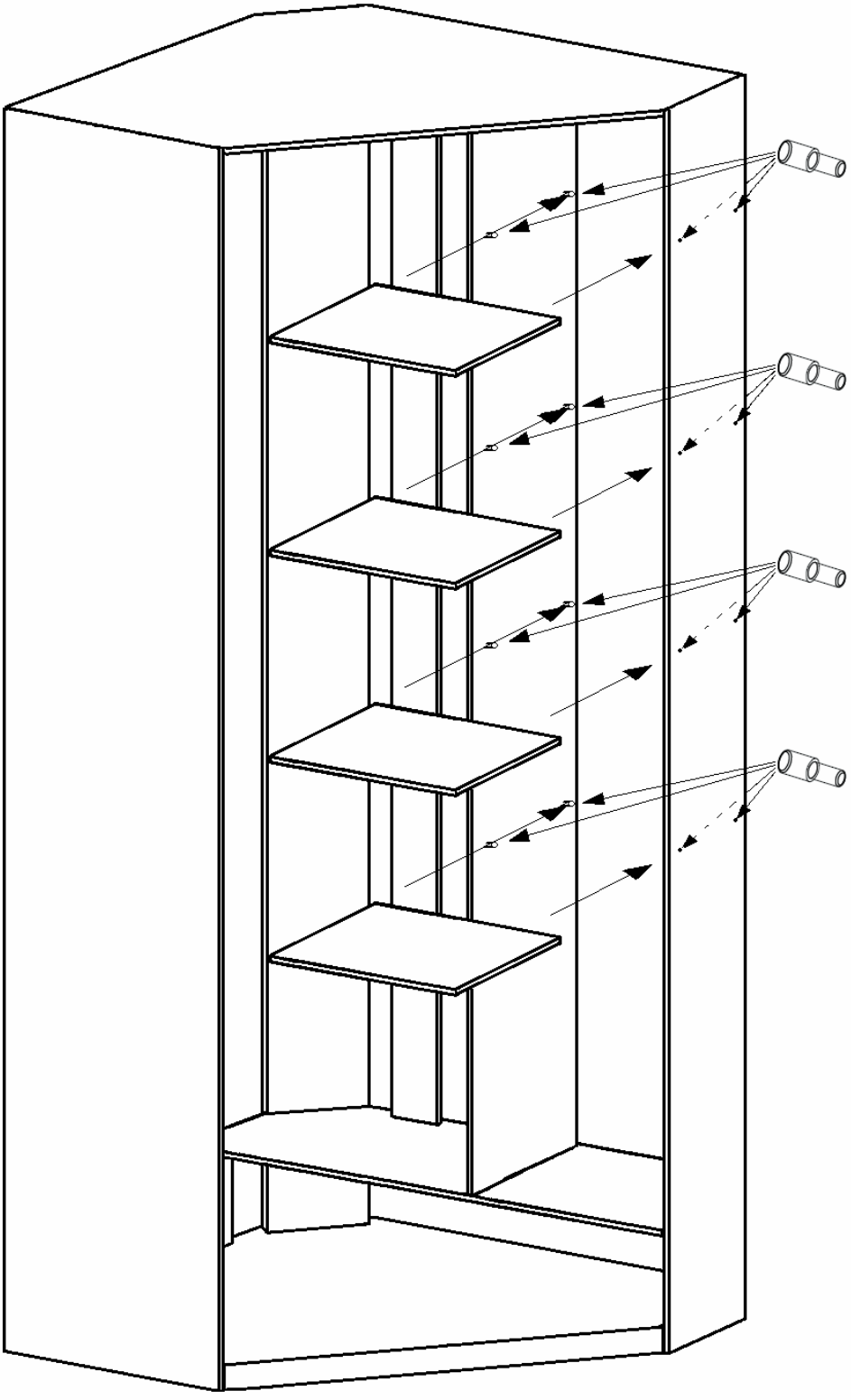

Stecken Sie nun die Bodenträger für die kleinen Regalböden entsprechend Ihren Wünschen ein und schieben Sie die Böden auf die Bodenträger.

7

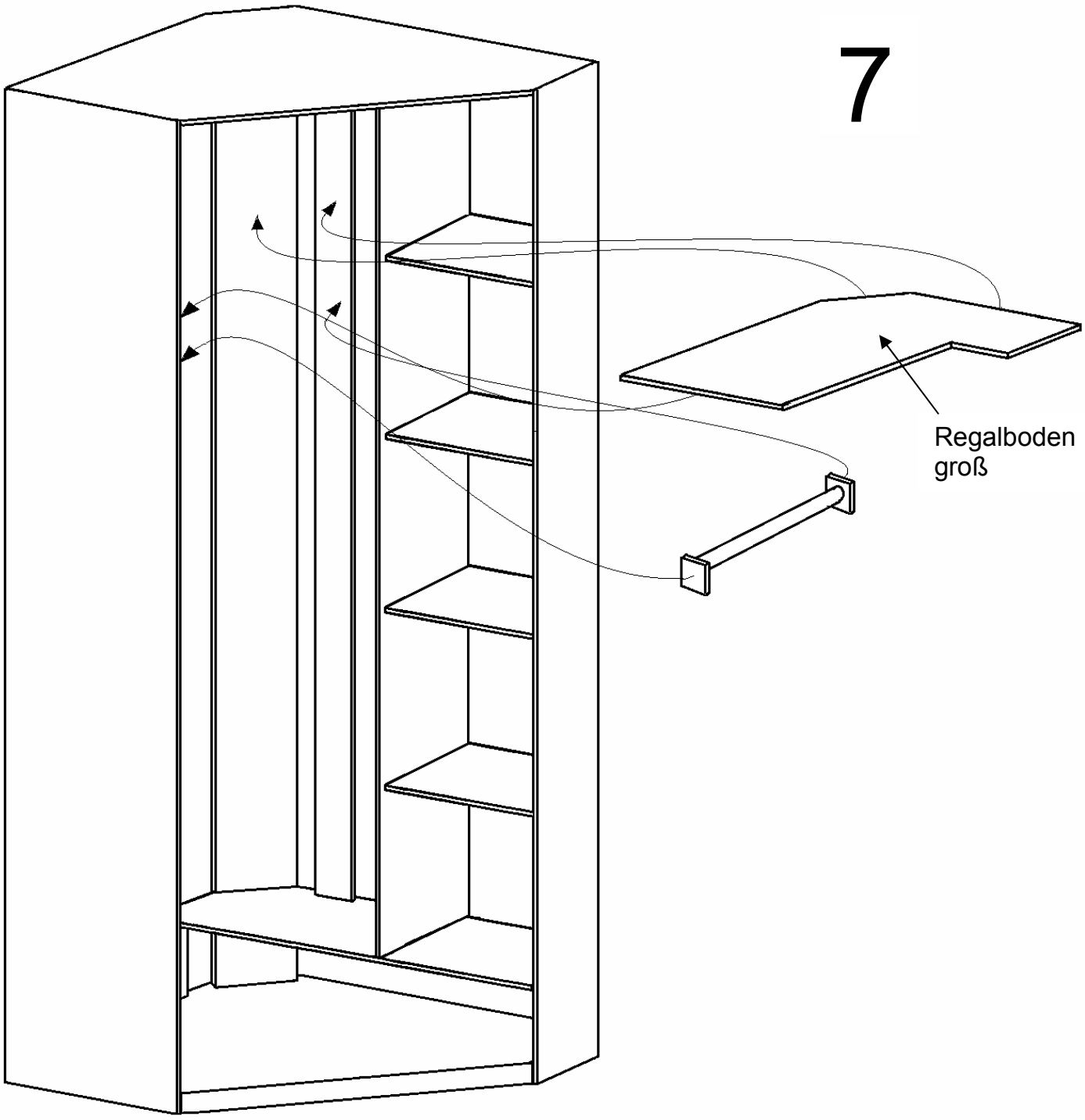

Legen Sie den großen Regalboden auf die Bodenträger auf.

Schrauben Sie die Kleiderstange in der gewünschten Höhe fest.

8

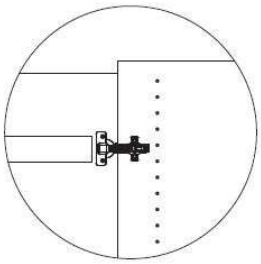

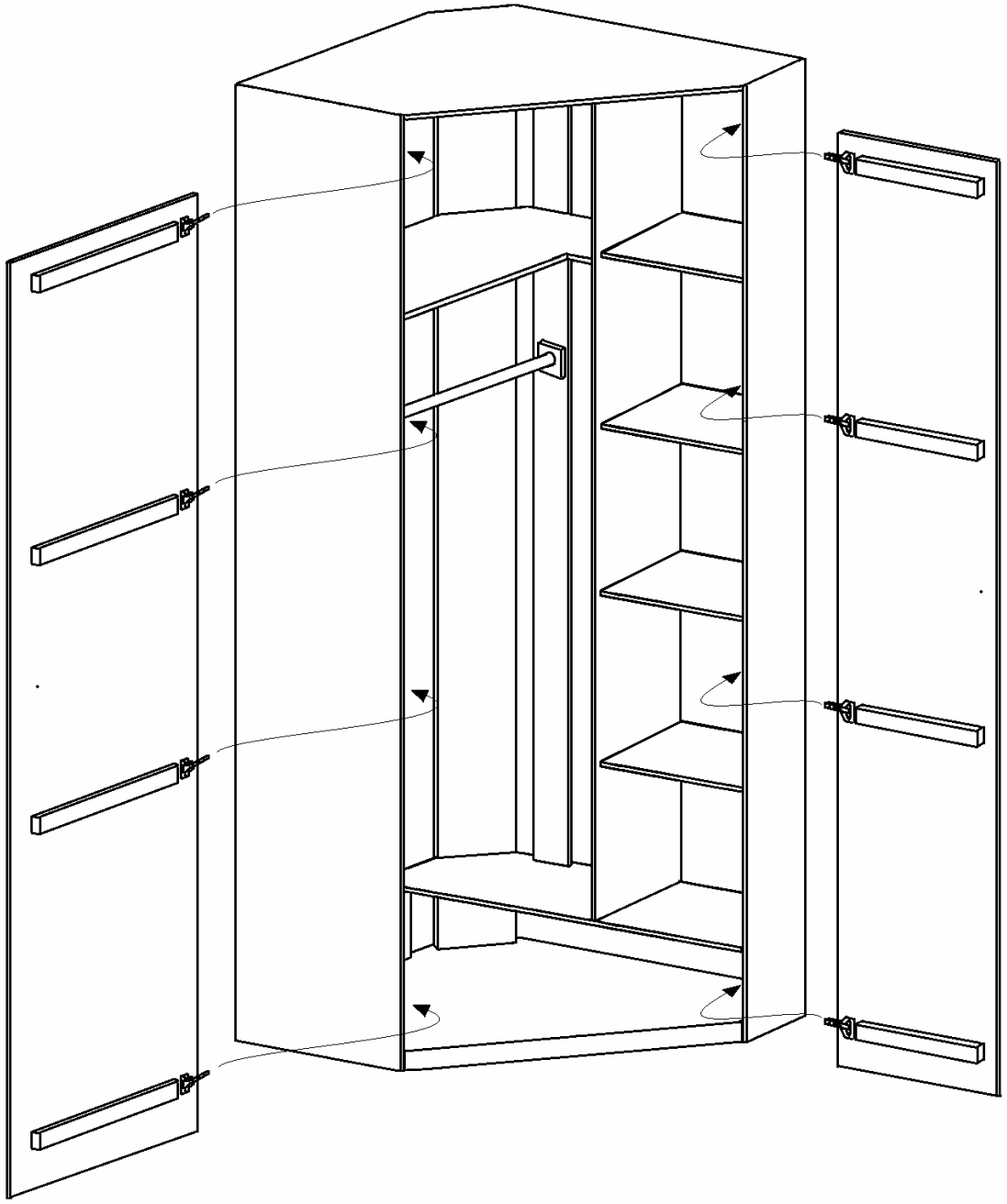

Zum Anbringen der Türen drücken Sie die Scharniere der Türen fest auf die Montageplatte auf.

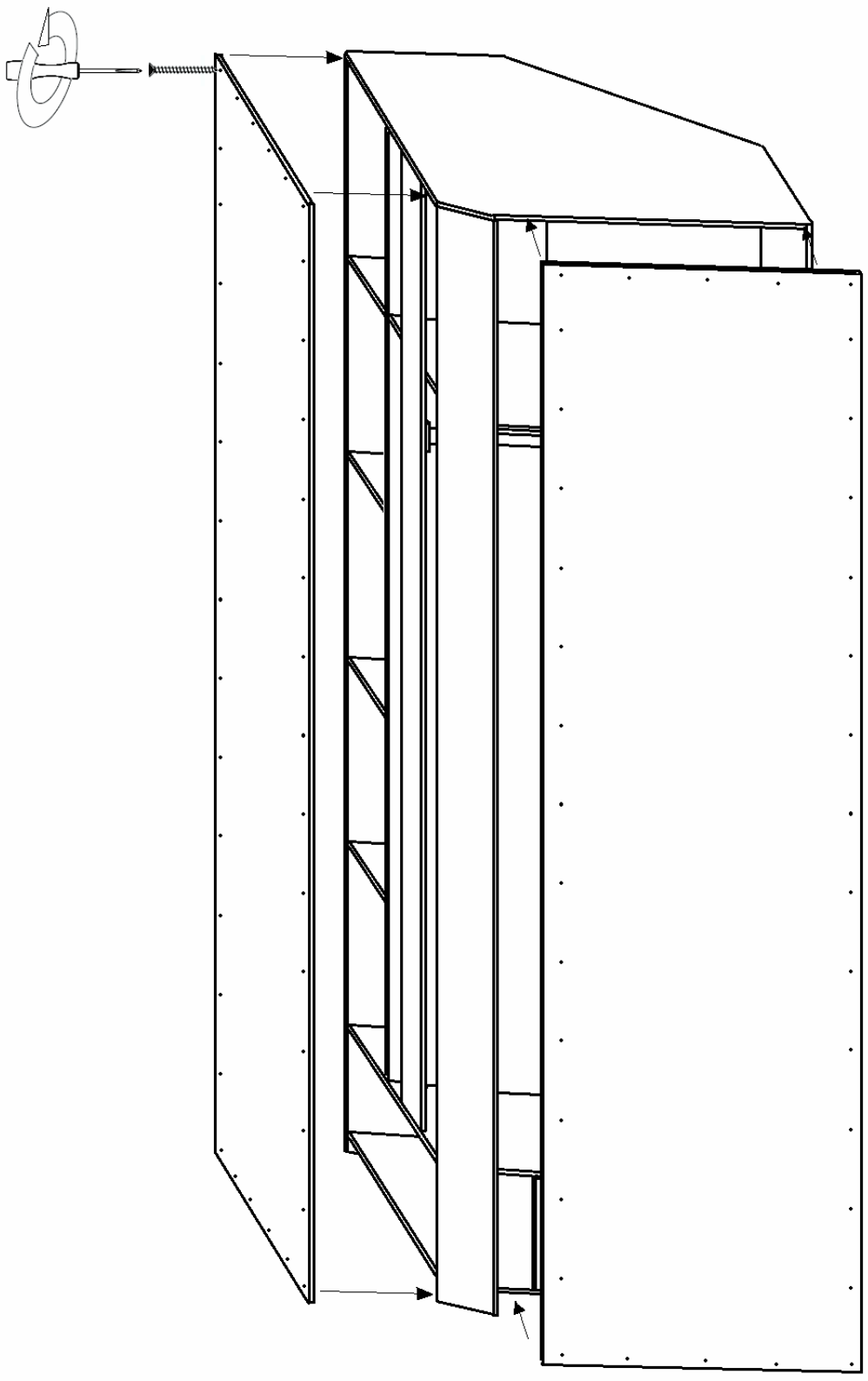

Fixieren Sie die Rückwände vorab nur leicht mit den feinen Holzschrauben. Bevor Sie die Rückwand fest verschrauben, stellen Sie den Schrank bitte in einer geraden Position auf.

Prüfen Sie die korrekte Position der Seiten und Türen vor der Endmontage der Rückwände.